Volvo Construction Equipment

# EWR150E, EWR170E

Escavatori Volvo 15,4-17,9 t 105 kW, 17,9-19,2 t 115 kW

# Un debole per le prestazioni

Volvo Construction Equipment è impegnata a dare sempre il meglio. Sviluppando prodotti e servizi in grado di migliorare la produttività, siamo sicuri di poter ridurre i costi e aumentare il profitto dei nostri clienti in tutto il mondo. Come parte del Gruppo Volvo ci appassioniamo per le soluzioni innovative per aiutarvi a lavorare in modo più intelligente e meno faticoso.

**Vi aiutiamo a fare di più**

Produrre di più con minor fatica è un segno distintivo di Volvo Construction Equipment. Per noi, l'alta produttività deve essere accompagnata anche da un basso consumo di energia, una maggiore facilità d'uso e una durata superiore. Quando si tratta di abbassare i costi di esercizio per l'intero ciclo di vita di una macchina, Volvo non ha rivali.

**Progettati per soddisfare le vostre esigenze**

C'è un sacco di impegno nel creare soluzioni adatte alle particolari esigenze di diverse applicazioni industriali. Le innovazioni richiedono spesso alta tecnologia, ma non è sempre così. Alcune delle nostre migliori soluzioni sono basate su idee semplici, che richiedono una chiara e profonda comprensione dell'esperienza di lavoro dei nostri clienti.

**In 180 anni si imparano un sacco di cose**

Nel corso degli anni Volvo ha anticipato delle soluzioni che hanno rivoluzionato l'uso delle macchine movimento terra. Nessun altro marchio è sinonimo di sicurezza quanto Volvo. Proteggere l'operatore e quelli che lavorano con lui e ridurre al minimo l'impatto sull'ambiente sono valori fondamentali che continuano a ispirare la filosofia alla base dei nostri prodotti.

**Siamo al vostro fianco**

Supportiamo il marchio Volvo con i migliori collaboratori. Volvo è davvero un'impresa globale, un'organizzazione sempre pronta ad offrire un servizio rapido ed efficiente a sostegno dei suoi clienti, dovunque si trovino.

**Abbiamo una passione sincera per le prestazioni.**

Volvo Trucks

Renault Trucks

Mack Trucks

UD Trucks

Volvo Buses

Volvo Construction Equipment

Volvo Penta

Volvo Financial Services

# Macchina con ingombro di rotazione ridotto ai vertici della categoria

L'EWR150E ha ora un fratello maggiore, l'EWR170E, che offre ancora di più di tutto quello che vi aspettereste da un escavatore Volvo della Serire E. Lavorate con ottimi risultati anche in spazi limitati con le macchine gommate Volvo con ingombro di rotazione posteriore ridotto, uno dei più compatti del mercato.

**Elevata manovrabilità**

Affrontate qualsiasi applicazione con l'impianto idraulico load-sensing migliorato che aumenta controllabilità e reattività.

***EWR150E in azione***

*Mi piace molto l'idraulica, è estremamente reattiva.*
***Collaudatore Sebastian Alm, Firma Sebastian Alm, Svezia***

**EWR150E – Scelta di carri**

Preoccupati del peso della macchina? Scegliete il carro saldato da 15,2 tonnellate, con lama radiale e catena cinematica della classe EW140 per la configurazione più leggera possibile. Per i lavori pesanti, optate per il carro imbullonato con lama parallela, stabilizzatori imbullonati e catena cinematica della classe EW160 per macchine da 17,9 a 19,4 tonnellate con uno sforzo di trazione del 30% superiore.

**EWR170E – Assali standard o larghi**

Per aumentare la stabilità, l'EWR170E su richiesta può essere dotato di assale e lama da 2.750 mm di larghezza.

# PRESTAZIONI ELEVATE CON INGOMBRO DI ROTAZIONE RIDOTTO

Sempre in azione e anche nei lavori che un escavatore tradizionale non è in grado di svolgere, sfruttando la migliorata capacità di sollevamento, non dovrete così scendere a compromessi su prestazioni di sbraccio, sollevamento o scavo. Il miglior giro sagoma posteriore del mercato offerto dall'EWR150E, con 1.720 mm, e il compatto giro sagoma posteriore dell'EWR170E, con 1.790 mm consentono di lavorare in modo efficiente e sicuro in spazi ristretti.

*Il giro sagoma compatto rappresenta chiaramente un importante vantaggio, perché consente di operare in zone densamente abitate senza impedimenti per il traffico.*
***Responsabile di cantiere Thorsten Bargatsky, Gebr. Kickartz GmbH, Germania***

# COSTRUITO INSIEME

In Volvo, andiamo oltre per garantire che i nostri clienti vengano coinvolti nell'intero processo di ingegnerizzazione delle nostre macchine. Offrendo dimostrazioni e test di guida sul posto, diamo ai clienti la possibilità di personalizzare la loro macchina in base alle specifiche esigenze dei loro cantieri. I modelli EWR150E ed EWR170E, rigorosamente testati, sono progettati per ottenere prestazioni pratiche ottimali - con Volvo sperimentate il costante miglioramento.

***EWR150E in azione***

*Finalmente la macchina che stavamo aspettando!*
***Ingegnere civile Rainer Ganzenmüller, Germania***

# Progettato da voi, costruito da Volvo

Per essere certi che le nostre macchine rispondano ai desideri e alle esigenze del mercato, abbiamo coinvolto i clienti in ciascuna fase dello sviluppo. L'EWR170E è stato realizzato sull'onda del successo dell'EWR150E. Basandoci sui feedback che abbiamo ricevuto dagli utenti, abbiamo concepito un design superiore alle aspettative e che porta le macchine a giro sagoma compatto ad un livello superiore.

**Maggiore durata dei tubi flessibili**

Per prolungare la durata dei componenti, è stata rivista la disposizione dei tubi flessibili tra braccio e avambraccio. I nuovi tubi più corti aumentano la durata e limitano le possibilità di danneggiamento.

*EWR150E in azione*

*Il gradino e i mancorrenti arancioni vi fanno da guida. Saltare un gradino è semplicemente impossibile.*
***Collaudatore Sebastian Alm, Firma Sebastian Alm, Svezia***

**Più sicuri sia dentro che fuori**

Salita e discesa dalla macchina sono più agevoli, grazie a gradini e mancorrenti ben visibili. Su richiesta è ora possibile accendere a distanza la luce di benvenuto, che vi guida verso la macchina in condizioni di scarsa luminosità.

**Puliti e produttivi**

Limitate il rischio di danni alla vostra macchina con i nuovi parafanghi montati sugli assali. Disegnati con un'ampia superficie che segue il profilo del passaruota, i parafanghi contribuiscono a tenere la macchina pulita più a lungo.

# Confortevoli e pratici

Progettati in modo pratico per agevolare il lavoro in cantiere, i modelli EWR150E ad EWR170E presentano le più innovative funzioni per aumentare la produttività. Affrontate gli ambienti di lavoro più difficili dal comfort della spaziosa cabina Volvo Care, con una superiore visibilità a 360° e comandi in posizione ergonomica.

### Volvo Smart View

Migliorate la visibilità utilizzando le telecamere posteriore e laterali, fornite di serie. Oppure scegliete Volvo Smart View. Questa intelligente opzione offre una vista dall'alto in tempo reale della macchina, oltre ad una migliore visibilità di tutti gli angoli, per potervi spostare più agevolmente anche nelle situazioni più intricate.

***EWR150E in azione***

*Massimo rispetto dell'area circostante.*
***Collaudatore Mattias Wallin, Mattias Wallin AB, Svezia***

### Sterzo a leva Comfort Drive Control

Il sistema CDC (Comfort Drive Control), una novità per la gamma di escavatori gommati Volvo, consente all'operatore di comandare la macchina utilizzando soltanto il potenziometro sul joystick, a velocità fino a 20 km/h. Godetevi la facilità di funzionamento con una serie di funzioni a portata di mano. Potete decidere di integrare i comandi di lama e stabilizzatori nel joystick sinistro.

### Comodità per l'operatore

Lavorate comodamente ogni giorno, con una serie di funzioni che contribuiscono a creare un ambiente più produttivo. Queste comprendono cassetta portattrezzi estraibile, gancio di traino, pompa di rifornimento, controllo liquidi in cabina e Bluetooth. Personalizzate i comandi sul joystick e create selezioni rapide per l'agevole azionamento dei tergicristalli o silenziamento della radio.

# MAGGIORE VISIBILITÀ EQUIVALE A MAGGIORE PRODUTTIVITÀ

Nessun ostacolo alla visibilità in fase di rotazione. Il posizionamento del motore sulla parte posteriore della macchina ha consentito di liberare spazio sulla parte anteriore destra della macchina e migliorare la visibilità sul lato destro. La visibilità è anche migliorata dalle ampie superfici vetrate anteriore e laterali della cabina, che consentono all'operatore di individuare eventuali pedoni od ostacoli.

***EWR150E in azione***

*La visibilità sul lato destro è superiore a quella dei modelli della concorrenza.*
***Collaudatore Sebastian Alm, Firma Sebastian Alm, Svezia***

# COMFORT IN VELOCITÀ

Sperimentate il massimo controllo e il comfort migliorato durante la guida ad alta velocità. Il sistema opzionale di ammortizzazione del braccio si attiva automaticamente a 5 km/h, assorbendo gli urti per attenuare i sobbalzi e limitare le perdite di materiale dalla benna. Il circuito idraulico, con smorzatori a gas, attenua le vibrazioni durante la guida su terreno sconnesso o strade accidentate per una traslazione più confortevole.

*Gli standard e le prescrizioni di natura ambientale negli appalti municipali sono sempre più elevati. Quando si acquistano nuove macchine è necessario prevedere norme e leggi governative future. Le prestazioni antinquinamento dei motori Tier 4 final/Fase IV fanno si che per noi queste macchine possano essere considerate un buon investimento a lungo termine.*
***Responsabile di cantiere Thorsten Bargatsky, Gebr. Kickartz GmbH, Germania***

# Migliorate la vostra produttività

Passate all'azione con prestazioni ed efficienza superiori. I versatili EWR150E ed EWR170E uniscono potenza, efficienza dei consumi, facilità di manutenzione e funzioni intelligenti per macchine adatte per qualsiasi vostra esigenza.

### Freno automatico di scavo

Ottimizzate la disponibilità operativa con il freno automatico di scavo opzionale, introdotto per la prima volta da Volvo. Il freno di servizio e il blocco dell'oscillazione intervengono automaticamente quando la velocità della macchina si azzera, consentendovi di iniziare subito a lavorare dopo l'arresto.

***EWR150E in azione***

*Il freno automatico di scavo è un vero portento. Mi tiene fermo in pendenza.*
***Collaudatore Mattias Wallin, Mattias Wallin AB, Svezia***

### Maggiore potenza, minori consumi

Movimentate di più consumando meno grazie al potente motore Volvo. Per ridurre i consumi, le macchine sono anche dotate delle funzioni di minimo automatico e arresto automatico del motore. La modalità ECO si attiva automaticamente per mantenere la produttività e migliorare l'efficienza dei consumi, mentre il processo di rigenerazione passiva pulisce automaticamente i filtri DPF senza pregiudicare le prestazioni.

### Funzione braccio flottante

Le operazioni sono più semplici grazie alla funzione flottante del braccio. Questa funzione opzionale consente all'operatore di concentrarsi esclusivamente sull'attrezzatura, dimenticandosi del braccio. Sia che utilizziate una benna, un martello o una piastra vibrante Volvo, affidatevi alla funzione flottante del braccio per limitare eccessive sollecitazioni, prolungando così la durata di macchina e attrezzature.

# Molto più che una semplice macchina

Per aiutarvi nel lavoro, Volvo investe in tecnologia intelligente per tutte le sue macchine, ma questo non ci basta. Per assistervi nella produzione, agevoliamo la vostra attività con l'attrezzatura ottimale per il vostro lavoro specifico. Il nostro portafoglio di attrezzature e servizi è progettato per sostenere le prestazioni della macchina e aumentarne la redditività.

**Accoppia e attacca**

Sfruttate al meglio il vostro escavatore gommato con la nostra gamma di attrezzature appositamente progettate, studiate per operare in perfetta sintonia con la vostra macchina. Date vita ad un unico insieme, solido ed affidabile che offre migliori tempi ciclo e consumi di carburante più contenuti, personalizzando la vostra macchina con attrezzature Volvo di qualità adatte alle vostre esigenze.

**Versatilità**

Sperimentate le facili ed efficienti sostituzioni delle vostre attrezzature con il Sistema di gestione delle attrezzature. Grazie alla memorizzazione di un massimo di 20 diverse attrezzature, il nostro sistema riduce al minimo i tempi morti. Inoltre, un nuovo pulsante di selezione rapida previsto sulla console consente il semplice accesso al menu delle attrezzature.

**Prestazioni e precisione**

Libera il potenziale di produttività della tua macchina con Dig Assist, la tecnologia intelligente e intuitiva che consente all'operatore di gestire in modo semplice e veloce tutte le funzioni dell'escavatore da un unico sistema in cabina. Alimentato dal sistema Volvo Co-Pilot ad alta risoluzione in cabina, e con disponibilità di pacchetti software 2D, In-Field Design e 3D, Dig Assist consente all'operatore di accedere a una serie di strumenti per assicurare un controllo, una precisione e tempi di operatività senza confronti.

**Siamo qui per darvi assistenza**

Mantenete alta la produttività e la disponibilità operativa della macchina utilizzando la nostra gamma di ricambi originali Volvo approvati, testati e ampiamente disponibili, tutti coperti dalla garanzia Volvo. Con la soluzione completa vi aiuteremo a restare al passo, offrendo opzioni di manutenzione e riparazione flessibili, oltre all'assistenza pianificata, per prolungare la durata del vostro escavatore.

# SISTEMA TILTROTATOR STEELWRIST®

Aumentate la produttività con il sistema tiltrotator Steelwrist®, che offre la massima controllabilità e ridotti consumi di carburante. Questo sistema, montato in fabbrica, vi consente il controllo della macchina e del dispositivo tiltrotator utilizzando soltanto i due joystick, con informazioni visualizzate sul singolo display della macchina. Le benne Volvo di scavo, livellamento e per cavi sono progettate per interagire perfettamente con il sistema tiltrotator. (Steelwrist® è un marchio registrato di Steelwrist AB)

# Un autentico fuoriclasse

**Sterzo a leva Comfort Drive Control**

Controllate la macchina utilizzando soltanto il potenziometro del joystick, grazie al Comfort Drive Control. Potete anche facilmente personalizzare i comandi come meglio desiderate.

## COMFORT IN VELOCITÀ

Provate una guida più regolare e più veloce sui terreni accidentati, grazie al Sistema opzionale di ammortizzazione del braccio.

**Freno automatico di scavo**

Il freno automatico di scavo interviene quando la velocità della macchina si azzera, consentendovi di iniziare subito a lavorare dopo l'arresto.

## SISTEMA TILTROTATOR STEELWRIST®

Il sistema di controllo di nuova generazione funziona con i due joystick e il display della macchina per offrire la massima efficienza.

**Versatilità del carro**

Personalizzate peso e sforzo di trazione alla barra del vostro EWR150E scegliendo tra vari tipi carri. Per aumentare la stabilità, l'EWR170E su richiesta può essere dotato di assale e lama da 2.750 mm di larghezza.

**Volvo Smart View**

Accedete alla vista dall'alto in tempo reale dell'area di lavoro, con Volvo Smart View – disponibile come schermo indipendente oppure integrato nel display della macchina.

## MAGGIORE VISIBILITÀ EQUIVALE A MAGGIORE PRODUTTIVITÀ

L'intelligente posizionamento del motore sulla parte posteriore della macchina assicura grande stabilità, oltre a garantire la perfetta visibilità ai lati della macchina.

## PRESTAZIONI ELEVATE CON INGOMBRO DI ROTAZIONE RIDOTTO

Il miglior giro sagoma posteriore del mercato consente di lavorare in sicurezza in spazi ristretti, senza compromettere la stabilità.

**Gancio di traino per rimorchio**

Per la massima versatilità e produttività, portatevi tutte le attrezzature in cantiere in un unico viaggio grazie al gancio di traino omologato per l'uso su strada (TüV).

**Manutenzione facile**

L'accesso dal livello del terreno a tutti i punti di controllo giornalieri, i punti di lubrificazione raggruppati e il condensatore AC pivotante consentono una manutenzione rapida e rilassata.

**Costruito in Germania**

Progettati, prodotti e collaudati in Germania, EWR150E a EWR170E sono le macchine perfette, in qualunque parte del mondo.

## COSTRUITO INSIEME

Volvo ha coinvolto i suoi clienti in tutte le fasi di progettazione della macchina mediante visite e test di prova sul posto.

# Volvo EWR150E in dettaglio

## Motore

Volvo Construction Equipment è pronta a rispettare le nuove normative UE Stage IV per i veicoli fuoristrada con una serie di innovazioni nei propri motori di nuova generazione con Volvo Advanced Combustion Technology (V-ACT).
Le macchine Volvo montano un motore diesel sovralimentato in linea con sistema di iniettori ad alta pressione. Il motore monta un sistema di ricircolo dei gas di scarico a raffreddamento esterno (E-EGR), un filtro antiparticolato (DPF ) e un sistema di riduzione catalitica selettiva (SCR) con AdBlue.

| | | |
|---|---|---|
| Motore | Volvo | D4J |
| Potenza max a | giri/min | 2 000 |
| Netta (ISO9249/SAEJ1349) | kW | 102 |
| | CV | 139 |
| Lorda (ISO 14396/SAE J1995) | kW | 105 |
| | CV | 143 |
| Coppia max | Nm | 605 |
| a regime motore | giri/min | 1 500 |
| N. di cilindri | | 4 |
| Cilindrata | l | 4.04 |
| Alesaggio | mm | 101 |
| Corsa | mm | 126 |

## Impianto elettrico

L'impianto elettrico ad alta capacità è ben protetto. Spinotti di cablaggio stagni, a doppia chiusura, proteggono i contatti dall'ossidazione. I relè principali e le elettrovalvole sono schermati per prevenire danni. L'interruttore generale viene fornito di serie.

| | | |
|---|---|---|
| Tensione | V | 24 |
| Batterie | V | 2 x 12 |
| Capacità della batteria | Ah | 2 x 100 |
| Alternatore | V/Ah | 24/120 |
| Potenza dell'alternatore | W | 3 360 |

## Carro

Catena cinematica: un motore a pistoni assiali a portata variabile collegato a un cambio Powershift fornisce 3 velocità. Il cambio distribuisce quindi la potenza agli assali per mezzo degli alberi di trasmissione. Sono disponibili 2 diversi tipi di carro: a) Lama radiale saldata solo con trasmissione EW140 . b) Carro imbullonato con lama parallela con trasmissione EW160 e possibilità di aggiungere gli stabilizzatori.
Ruote: possibilità di ruote singole o gemellate.
Assale anteriore: robusto assale per escavatore con bloccaggio dell'oscillazione dell'assale anteriore automatico oppure azionato dall'operatore.

| | | |
|---|---|---|
| Oscillante | ± ° | 9 |
| con parafanghi | ± ° | 6 |
| Ruote gemellate | tipo | 10/11-20 |
| Forza di trazione (netta) | kN | 88 / 111 |
| Velocità di marcia, su strada | km/h | 20 / 30 / 35 |
| Velocità di marcia, fuori strada | km/h | 5.0 / 8.5 |
| Velocità di marcia, lenta | km/h | 3 |
| Raggio di sterzata min | m | 7.3 |

## Sistema di rotazione

La rotazione della torretta avviene mediante un motore a pistoni radiali senza riduttore.
Il freno automatico di blocco rotazione e la valvola anticontraccolpo sono di serie.

| | | |
|---|---|---|
| Velocità di rotazione max. | giri/min | 9 |

## Impianto frenante

Freni di servizio: multidisco in bagno d'olio servoassistiti, autoregistranti con 2 circuiti separati.
Freno di stazionamento: disco in bagno d'olio negativo nella scatola cambio, ad azionamento a molla e rilascio a pressione.
Freno di scavo: freno di servizio con blocco meccanico.
Impianto d'emergenza: l'impianto frenante della traslazione a 2 circuiti dispone di due accumulatori in caso di malfunzionamento dell'impianto dei freni di servizio.

## Livello sonoro

| | | |
|---|---|---|
| In cabina, in conformità a ISO 6396 | | |
| LpA | dB(A) | 71 |
| Esterno, in conformità a ISO 6395 e alla Direttiva 2000/14/CE | | |
| LwA | dB(A) | 100 |

## Impianto idraulico

Impianto idraulico load sensing, con valvole di compensazione della pressione. Movimenti indipendenti dal carico. Dispositivo di ripartizione del flusso abbinato ad una pompa a portata elevata a comando elettronico (regolazione di potenza). Questo impianto assicura ottima manovrabilità e movimenti rapidi, per risultati eccellenti e risparmio nei costi.L'impianto prevede le seguenti modalità di lavoro: posizione di parcheggio per la massima sicurezza.
Modalità di traslazione (T): il regime del motore è comandato dalla corsa del relativo pedale di traslazione, per ridurre al minimo consumi e rumorosità.
Modalità di lavoro (W): massima portata idraulica, con regime del motore regolabile per lavorare sempre al regime ideale.
Modalità personalizzata (C): l'operatore può impostare la corretta portata dell'olio idraulico in base alle condizioni di lavoro.
Power boost: tutte le forze di scavo e sollevamento vengono aumentate.

| | | |
|---|---|---|
| **Pompa principale (pompa a pistoni assiali a bassa rumorosità)** | | |
| Portata max | l/min. | 275 |
| **Pompa freni + sterzo (del tipo pompa ad ingranaggi a bassa rumorosità)** | | |
| Portata max | l/min. | 50 |
| **Circuito attrezzature** | | |
| Portata max | l/min. | 220 |
| **Pressione impostazione valvola di sovrapressione** | | |
| Attrezzi | MPa | 32.5 / 36 |
| Sistema di marcia | MPa | 36 |
| Sistema pilota | MPa | 3.5 |

## Pesi macchina totali

| | | |
|---|---|---|
| Macchina con braccio monolitico da 4,5 m, avambraccio da 2,45 m, attacco rapido S6, benna da 410 kg / 580 l. | | |
| Con lama radiale saldata anteriore e stabilizzatori posteriori | kg | 16 500 |
| Solo con lama radiale posteriore saldata | kg | 15 400 |
| Con lama dozer imbullonata anteriore e stabilizzatori posteriori | kg | 17 400 |
| Solo con lama dozer posteriore imbullonata | kg | 16 300 |
| Macchina con braccio in due pezzi da 4,7 m, avambraccio da 2,45 m, attacco rapido S6, benna da 410 kg / 580 l. | | |
| Con lama radiale saldata anteriore e stabilizzatori posteriori | kg | 17 000 |
| Solo con lama radiale posteriore saldata | kg | 15 900 |
| Con lama dozer imbullonata anteriore e stabilizzatori posteriori | kg | 17 900 |
| Solo con lama dozer posteriore imbullonata | kg | 16 800 |

## Capacità di rifornimento

| | | |
|---|---|---|
| Serbatoio carburante | l | 200 |
| Serbatoio DEF/AdBlue® | l | 25 |
| Impianto idraulico, totale | l | 230 |
| Serbatoio idraulico | l | 104 |
| Olio motore | l | 16 |
| Refrigerante motore | l | 32 |
| Trasmissione | l | 2.5 |
| **Differenziale assale:** | | |
| Assale anteriore | l | 9.5 |
| Assale posteriore | l | 12.5 |
| Coppia conica posteriore | l | 4 x 2.5 |

## Cabina

La cabina Volvo Care Cab dal nuovo design con struttura di protezione dell'operatore presenta interni ampi e spaziosi. Singolo pedale di marcia con interruttore basculante (F-N-R, avanti/folle/retromarcia) sul joystick destro. Pedale del freno di scavo con rilascio per semplice contatto.
Impianto audio con telecomando e sistema Bluetooth per telefonate in vivavoce.
console jostick regolabile autonomamente
Ottima visibilità a 360° grazie alla cabina di dimensioni massimizzate, al tettuccio trasparente, ai vetri scorrevoli in 2 parti e al piantone dello sterzo ad ampia escursione, stretto e facile da regolare. È possibile ritirare il parabrezza anteriore sollevabile all'interno del tettuccio e fissarlo in posizione. Il parabrezza inferiore amovibile può essere ritirato nell'apposito alloggiamento previsto sulla porta laterale. L'illuminazione interna prevede una luce di lettura e una luce temporizzata.
L'aria filtrata e pressurizzata in cabina è alimentata da un impianto di climatizzazione a 14 bocchette che assicura uno sbrinamento rapido e ottime prestazioni di riscaldamento e raffreddamento. I supporti della cabina viscosi/a molla proteggono l'operatore dalle vibrazioni.Sedile Deluxe con sospensione pneumatica ad altezza e inclinazione regolabili, reclinabile e regolabile in senso longitudinale (opzionale).
Il monitor LCD a colori da 8,3" regolabile e di facile lettura fornisce informazioni in tempo reale sulle funzioni della macchina, importanti informazioni diagnostiche e può anche essere impiegato come monitor della telecamera posteriore (di serie) / telecamera laterale (opzionale).
Un nuovo pulsante multifunzione sul joystick sinistro con funzione programmabile per migliorare il comfort dell'operatore.
Se questa macchina è dotata di condizionatore aria si utilizza il refrigerante tipo R134a. Contiene gas fluorurato ad effetto serra R134a, potenziale di riscaldamento globale 1.430 t equivalenti di $CO_2$

# Volvo EWR170E in dettaglio

## Motore

Volvo Construction Equipment è pronta a rispettare le nuove serve normative UE Fase IV per i veicoli fuoristrada con l'introduzione di una serie di innovazioni nei propri motori di nuova generazione con Volvo Advanced Combustion Technology (V-ACT). Le macchine Volvo montano un motore diesel sovralimentato in linea con sistema common rail. Il motore monta un sistema di ricircolo dei gas di scarico a raffreddamento esterno (E-EGR), un filtro antiparticolato (DPF ) e un sistema di riduzione catalitica selettiva (SCR) con AdBlue.

| | | |
|---|---|---|
| Motore | Volvo | D4J |
| Potenza max a | giri/min | 2 000 |
| Netta (ISO9249/SAEJ1349) | kW | 112 |
| | CV | 152 |
| Lorda (ISO 14396/SAE J1995) | kW | 115 |
| | CV | 156 |
| Coppia max | Nm | 618 |
| a regime motore | giri/min | 1 700 |
| N. di cilindri | | 4 |
| Cilindrata | l | 4.04 |
| Alesaggio | mm | 101 |
| Corsa | mm | 126 |

## Impianto elettrico

L'impianto elettrico ad alta capacità è ben protetto. Spinotti di cablaggio stagni, a doppia chiusura, proteggono i contatti dall'ossidazione. I relè principali e le elettrovalvole sono schermati per prevenire danni. L'interruttore generale viene fornito di serie.

| | | |
|---|---|---|
| Tensione | V | 24 |
| Batterie | V | 2x12 |
| Capacità della batteria | Ah | 2x100 |
| Alternatore | V/Ah | 24/120 |
| Potenza dell'alternatore | W | 3 360 |

## Carro

Catena cinematica: un motore a pistoni assiali a portata variabile collegato a un cambio Powershift fornisce 3 velocità. Il cambio distribuisce quindi la potenza agli assali per mezzo degli alberi di trasmissione.
Telaio: struttura ad elevata rigidità di torsione interamente saldata.
Ruote: possibilità di ruote singole o gemellate.
Assale anteriore: robusto assale per escavatore con bloccaggio dell'oscillazione dell'assale anteriore automatico oppure azionato dall'operatore.
Carro disponibile con tutte le combinazioni possibili di stabilizzatori imbullonati e/o lama parallela.

| | | |
|---|---|---|
| Oscillante | ± ° | 9 |
| con parafanghi | ± ° | 6 |
| Ruote gemellate | tipo | 10-20 |
| Forza di trazione (netta) | kN | 111 |
| Velocità di marcia, su strada | km/h | 20.0/30.0/35.0 |
| Velocità di marcia, fuori strada | km/h | 5.0/8.5 |
| Velocità di marcia, lenta | km/h | 4 |
| Raggio di sterzata min | m | 7.3 |

Le velocità di traslazione possono variare a seconda delle norme locali.

## Sistema di rotazione

La rotazione della torretta avviene mediante un motore a pistoni radiali senza riduttore.
Il freno automatico di blocco rotazione e la valvola anticontraccolpo sono di serie.

| | | |
|---|---|---|
| Velocità di rotazione max. | giri/min | 9 |

## Impianto frenante

Freni di servizio: multidisco in bagno d'olio servoassistiti, autoregistranti con 2 circuiti separati.
Freno di stazionamento: disco in bagno d'olio negativo nella scatola cambio, ad azionamento a molla e rilascio a pressione.
Freno di scavo: freno di servizio con blocco meccanico.
Impianto d'emergenza: l'impianto frenante della traslazione a 2 circuiti dispone di due accumulatori in caso di malfunzionamento dell'impianto dei freni di servizio.

## Livello sonoro

Livello acustico in cabina secondo la normativa ISO 6396

| | | |
|---|---|---|
| LpA (standard) | dB(A) | 71 |
| LpA (tropicale) | dB(A) | 71 |

Livello sonoro esterno conforme alla normativa ISO 6395 e alla direttiva UE sulla rumorosità (2000/14/CE)

| | | |
|---|---|---|
| LwA (standard) | dB(A) | 101 |
| LwA (tropicale) | dB(A) | 102 |

## Impianto idraulico

Impianto idraulico load sensing, con valvole di compensazione della pressione. Movimenti indipendenti dal carico. Dispositivo di ripartizione del flusso abbinato ad una pompa a portata elevata a comando elettronico (regolazione di potenza). Questo impianto assicura ottima manovrabilità e movimenti rapidi, per risultati eccellenti e risparmio nei costi.L'impianto prevede le seguenti modalità di lavoro: posizione di parcheggio per la massima sicurezza.
Modalità di traslazione (T): il regime del motore è comandato dalla corsa del relativo pedale di traslazione, per ridurre al minimo consumi e rumorosità.
Modalità di lavoro (W): massima portata idraulica, con regime del motore regolabile per lavorare sempre al regime ideale.
Modalità personalizzata (C): l'operatore può impostare la corretta portata dell'olio idraulico in base alle condizioni di lavoro.
Power boost: tutte le forze di scavo e sollevamento vengono aumentate.

| | | |
|---|---|---|
| **Pompa principale (pompa a pistoni assiali a bassa rumorosità)** | | |
| Portata max | l/min. | 275 |
| **Pompa freni + sterzo (del tipo pompa ad ingranaggi a bassa rumorosità)** | | |
| Portata max | l/min. | 50 |
| **Circuito attrezzature** | | |
| Portata max | l/min. | 240 |
| **Pressione impostazione valvola di sovrapressione** | | |
| Attrezzi | MPa | 34/37.5 |
| Sistema di marcia | MPa | 37.5 |
| Sistema pilota | MPa | 3.5 |

## Pesi macchina totali

Con braccio in 2 pezzi da 5,.1 m, avambraccio da 2,45 m, attacco rapido S6, pneumatici gemellati Mitas 10.00, benna da 1,05 m di larghezza /0,7 m³ / 500 kg.

| | | |
|---|---|---|
| Con lama parallela anteriore e stabilizzatori posteriori | kg | 19 200 |
| Solo con lama parallela posteriore | kg | 17 950 |

## Capacità di rifornimento

| | | |
|---|---|---|
| Serbatoio carburante | l | 200 |
| Serbatoio DEF/AdBlue® | l | 25 |
| Impianto idraulico, totale | l | 230 |
| Serbatoio idraulico | l | 104 |
| Olio motore | l | 16 |
| Refrigerante motore | l | 32 |
| Trasmissione | l | 2.5 |
| **Differenziale assale:** | | |
| Assale anteriore | l | 9.5 |
| Assale posteriore | l | 12.5 |
| Coppia conica posteriore | l | 4x2.5 |

## Cabina

Impianto audio con telecomando e sistema Bluetooth per telefonate in vivavoce. console jostick regolabile autonomamente
Ottima visibilità a 360° grazie alla cabina di dimensioni massimizzate, al tettuccio trasparente, ai vetri scorrevoli in 2 parti e al piantone dello sterzo ad ampia escursione, stretto e facile da regolare. È possibile ritirare il parabrezza anteriore sollevabile all'interno del tettuccio e fissarlo in posizione. Il parabrezza inferiore amovibile può essere ritirato nell'apposito alloggiamento previsto sulla porta laterale. L'illuminazione interna prevede una luce di lettura e una luce temporizzata.
L'aria filtrata e pressurizzata in cabina è alimentata da un impianto di climatizzazione a 14 bocchette che assicura uno sbrinamento rapido e ottime prestazioni di riscaldamento e raffreddamento. I supporti della cabina viscosi/a molla proteggono l'operatore dalle vibrazioni. Sedile Deluxe con sospensione pneumatica ad altezza e inclinazione regolabili, reclinabile e regolabile in senso longitudinale (opzionale).
Il monitor LCD a colori da 8,3" regolabile e di facile lettura fornisce informazioni in tempo reale sulle funzioni della macchina, importanti informazioni diagnostiche e può anche essere impiegato come monitor della telecamera posteriore (di serie) / telecamera laterale (opzionale).
Un nuovo pulsante multifunzione sul joystick sinistro con funzione programmabile per migliorare il comfort dell'operatore.
Se questa macchina è dotata di condizionatore aria si utilizza il refrigerante tipo R134a. Contiene gas fluorurato ad effetto serra R134a, potenziale di riscaldamento globale 1.430 t equivalenti di CO2

# Caratteristiche tecniche

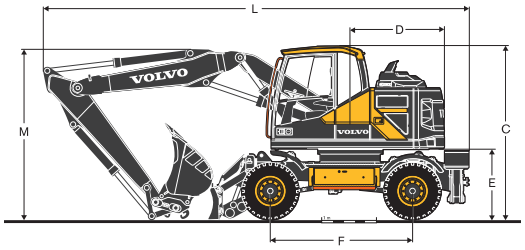


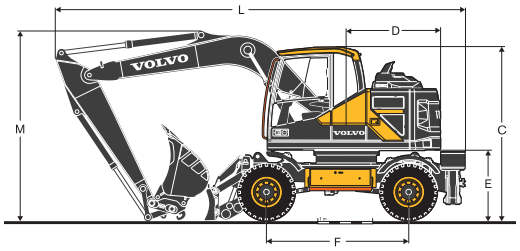


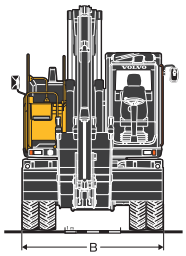


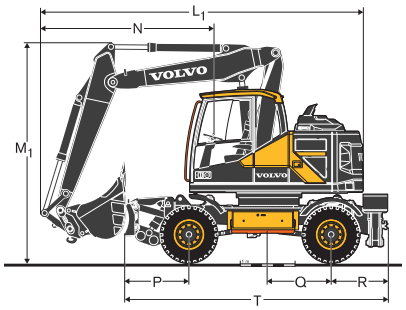


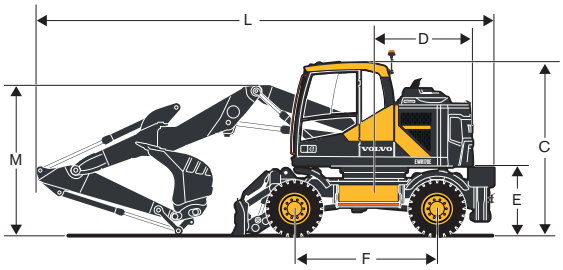


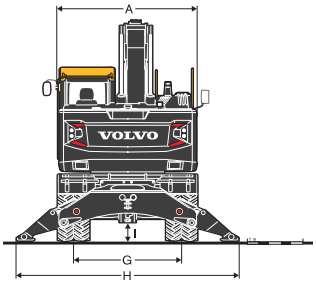


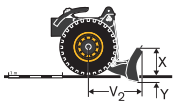


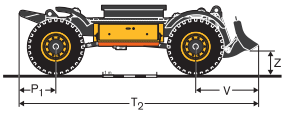


| DIMENSIONI | | | EWR150E | | | | | | | |
|---|---|---|---|---|---|---|---|---|---|---|
| Descrizione | | Unità | Braccio monoblocco | | | | Braccio in 2 pezzi | | | |
| | | m | 4.5 | | | | 4.7 | | | |
| A | Larghezza complessiva della torretta | mm | 2 520 | | | | 2 520 | | | |
| B | Larghezza complessiva | mm | 2 540 | | | | 2 540 | | | |
| C | Altezza complessiva della cabina | mm | 3 150 | | | | 3 150 | | | |
| D | Raggio di rotazione posteriore | mm | 1 720 | | | | 1 720 | | | |
| E | Altezza da terra della piattaforma | mm | 1 260 | | | | 1 260 | | | |
| F | Passo | mm | 2 600 | | | | 2 600 | | | |
| G | Carreggiata | mm | 1 940 | | | | 1 940 | | | |
| H | Distanza tra stabilizzatori (anteriore/ posteriore) | mm | 3 990 | | | | 3 990 | | | |
| I | Altezza minima da terra | mm | 340 | | | | 340 | | | |
| Descrizione | | Unità | Braccio monoblocco | | | | Braccio in 2 pezzi | | | |
| | | m | 4.5 | | | | 4.7 | | | |
| | | | Avambraccio | | | | Avambraccio | | | |
| | | m | 2.0 | 2.45 | 2.6 | 3.1 | 2.0 | 2.45 | 2.6 | 3.1 |
| L | Lunghezza complessiva | mm | 7 640 | 7 500 | 7 560 | 7 570 | 7 830 | 7 760 | 7 790 | 7 640 |
| M | Altezza complessiva del braccio | mm | 2 950 | 3 330 | 3 320 | 3 320 | 2 730 | 3 080 | 3 040 | 3 420 |
| L1 | Lunghezza complessiva | mm | - | - | - | - | 6 460 | 6 570 | 6 610 | 5 740* |
| M1 | Altezza complessiva del braccio | mm | - | - | - | - | 3 960 | 3 970 | 3 970 | 3 980** |
| N | Sbalzo anteriore | mm | - | - | - | - | 3 050 | 3 150 | 3 190 | 2 330** |

** senza benna

| DIMENSIONI | | | EWR170E | |
|---|---|---|---|---|
| Descrizione | | Unità | Braccio in 2 pezzi | Braccio disassato in 2 pezzi |
| | | m | 5.1 | 5.2 |
| A | Larghezza complessiva della torretta | mm | 2 520 | 2 520 |
| B | Larghezza complessiva | mm | 2 540 | 2 540 |
| C | Altezza complessiva della cabina | mm | 3 150 | 3 150 |
| D | Raggio di rotazione posteriore | mm | 1 790 | 1 790 |
| E | Altezza da terra della piattaforma | mm | 1 260 | 1 260 |
| F | Passo | mm | 2 600 | 2 600 |
| G | Carreggiata | mm | 1 940 | 1 940 |
| H | Distanza tra stabilizzatori (anteriore/ posteriore) | mm | 3 990 | 3 990 |
| I | Altezza minima da terra | mm | 340 | 340 |

| Descrizione | | Unità | Braccio in 2 pezzi | | | | | Braccio disassato in 2 pezzi | |
|---|---|---|---|---|---|---|---|---|---|
| | | m | 5.1 | | | | | 5.2 | |
| | | | Avambraccio | | | | Avambraccio a pinza | Avambraccio | |
| | | m | 2.0 | 2.45 | 2.6 | 3.1 | 2.95 | 2.0 | 2.45 |
| L | Lunghezza complessiva | mm | 8 320 | 8 340 | 8 340 | 8 260 | 8 330 | 8 340 | 8 370 |
| M | Altezza complessiva del braccio | mm | 2 720 | 2 840 | 2 890 | 3 250 | 2 960 | 2 730 | 2 790 |
| L1 | Lunghezza complessiva | mm | 6 490 | 6 510 | 6 560 | 6 250** | 6 340** | 6 540 | 6 540 |
| M1 | Altezza complessiva del braccio | mm | 4 000 | 4 000 | 4 000 | 4 000** | 4 000 | 4 000 | 4 000 |
| N | Sbalzo anteriore | mm | 3 090 | 3 110 | 3 160 | 2 850** | 2 900** | 3 140 | 3 140 |

** senza benna

| DIMENSIONI CARRO | | | | |
|---|---|---|---|---|
| | | EWR150E | | EWR170E |
| Descrizione | Unità | Carro imbullonato con lama parallela | Carro saldato con lama radiale | Carro imbullonato con lama parallela |
| P | mm | 1 180 | 1 150 | 1 180 |
| P1 | mm | 750 | 675 | 750 |
| Q | mm | 1 150 | 1 150 | 1 150 |
| R | mm | 1 030 | 1 030 | 1 030 |
| T | mm | 4 810 | 4 790 | 4 810 |
| T2 | mm | 4 470 | 4 440 | 4 470 |
| V | mm | 1 120 | 1 160 | 1 120 |
| V2 | mm | 920 | 940 | 920 |
| X | mm | 450 | 460 | 450 |
| Y | mm | 150 | 180 | 150 |
| Z | mm | 520 | 400 | 520 |

# Caratteristiche tecniche
## EWR150E

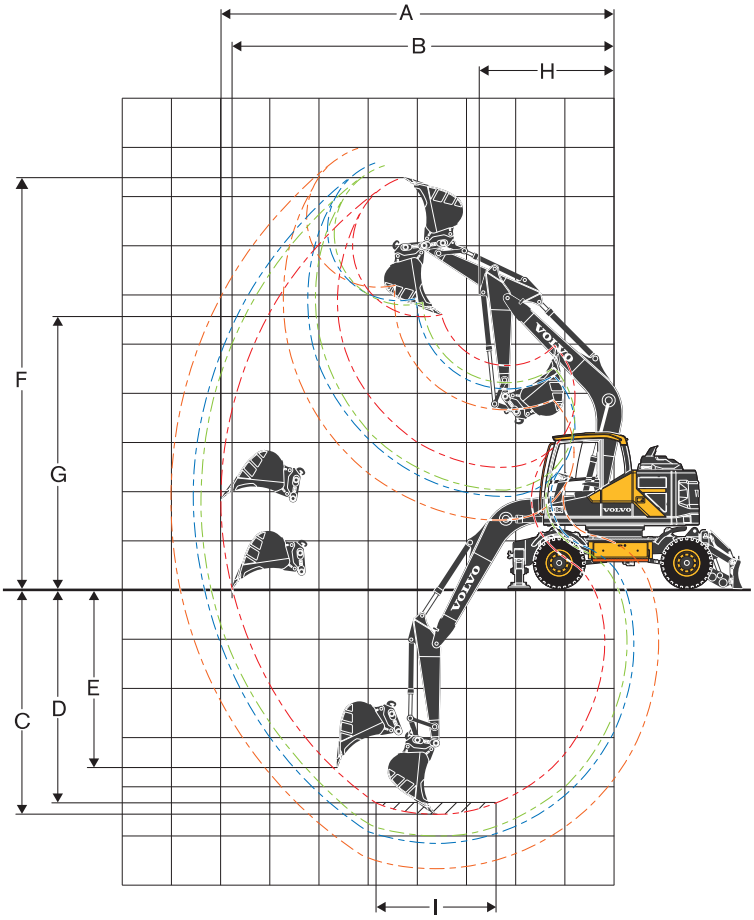


| PRESTAZIONI OPERATIVE CON BENNA AD ATTACCO DIRETTO | | | | | | |
|---|---|---|---|---|---|---|
| Descrizione | | Unità | Braccio monolitico EWR150E | | | |
| | | m | 4.5 | | | |
| | | | Avambraccio | | | |
| | | m | 2.0 | 2.45 | 2.6 | 3.1 |
| A | Sbraccio massimo | mm | 7 980 | 8 400 | 8 540 | 9 010 |
| B | Massimo sbraccio al suolo | mm | 7 770 | 8 200 | 8 340 | 8 820 |
| C | Profondità massima di scavo | mm | 4 610 | 5 070 | 5 210 | 5 710 |
| D | Profondità massima di scavo (l = 2,44 m con fondo livellato) | mm | 4 380 | 4 870 | 5 050 | 5 550 |
| E | Profondità massima di scavo su parete verticale | mm | 3 670 | 4 100 | 4 250 | 4 770 |
| F | Altezza massima di taglio | mm | 8 320 | 8 560 | 8 640 | 8 910 |
| G | Altezza massima di scarico | mm | 5 500 | 5 740 | 5 820 | 6 090 |
| H | Raggio di brandeggio anteriore minimo | mm | 2 740 | 2 740 | 2 750 | 2 730 |
| **CAPACITÀ DI SCAVO CON BENNA AD ATTACCO DIRETTO** | | | | | | |
| Forza di strappo - benna (ISO) | | kN | 108.5* | 108.5* | 108.5* | 108.5* |
| Forza di penetrazione (ISO) | | kN | 73* | 63.5* | 61* | 53.5* |
| **Dim. max consigliate per benne ad attacco diretto** | | | | | | |
| Benna universale (1,8 t/m³) | | l | 730 | 730 | 730 | 730 |
| **Dim. max consigliate per benne ad attacco rapido** | | | | | | |
| Benna universale S6/S60 (1,8 t/m³) | | l | 730 | 730 | 730 | 730 |
| Benna per impieghi pesanti S6 QF (2,1 t/m³) | | l | 520 | 520 | 520 | 520 |
| Benna universale UQF (1.8 t/m³) | | l | 730 | 730 | 730 | 660 |

*con Power Boost

Nota:1. Dimensione benna a norma SAE-J296, colma di materiale con angolo di deposizione 1:1.2. “Le “dimensioni max consentite” sono solamente valori di riferimento e non sono necessariamente disponibili in fabbrica.

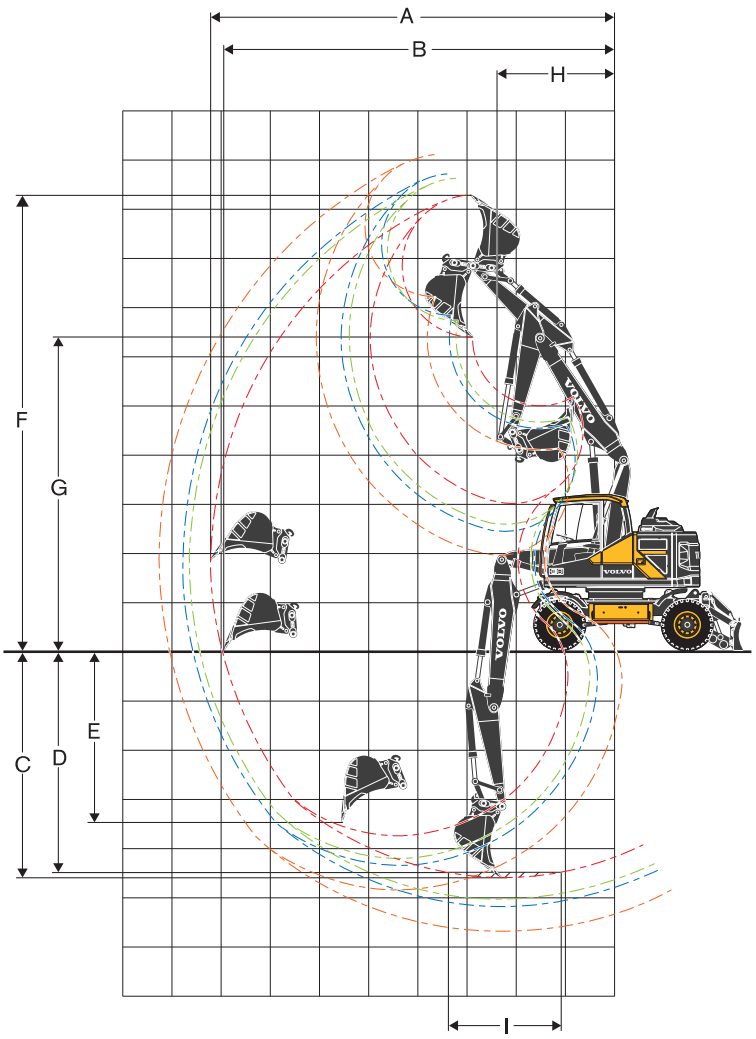


| PRESTAZIONI OPERATIVE CON BENNA AD ATTACCO DIRETTO | | | | | | |
|---|---|---|---|---|---|---|
| | | | Braccio in 2 pezzi da 4.7 m EWR150E | | | |
| | | Unità | Avambraccio | | | |
| | | m | 2.0 | 2.45 | 2.6 | 3.1 |
| A | Sbraccio massimo | mm | 8 240 | 8 670 | 8 810 | 9 300 |
| B | Massimo sbraccio al suolo | mm | 8 040 | 8 470 | 8 620 | 9 110 |
| C | Profondità massima di scavo | mm | 4 650 | 5 100 | 5 240 | 5 740 |
| D | Profondità massima di scavo (I = 2.44 m con fondo livellato) | mm | 4 530 | 5 000 | 5 140 | 5 640 |
| E | Profondità massima di scavo su parete verticale | mm | 3 520 | 4 000 | 4 100 | 4 600 |
| F | Altezza massima di taglio | mm | 9 220 | 9 560 | 9 670 | 10 030 |
| G | Altezza massima di scarico | mm | 6 340 | 6 670 | 6 780 | 7 150 |
| H | Raggio di brandeggio anteriore minimo | mm | 2 440 | 2 560 | 2 600 | 2 740 |
| **CAPACITÀ DI SCAVO CON BENNA AD ATTACCO DIRETTO** | | | | | | |
| Forza di strappo (benna) | (ISO) | kN | 108.5* | 108.5* | 108.5* | 108.5* |
| Forza di penetrazione | (ISO) | kN | 73* | 63.5* | 61* | 53.5* |
| * con Power Boost | | | | | | |
| **Dim. max consigliate per benne ad attacco diretto** | | | | | | |
| Benna universale (1,8 t/m³) | | l | 730 | 730 | 730 | 730 |
| **Dim. max consigliate per benne ad attacco rapido** | | | | | | |
| Benna universale S6/S60 (1,8 t/m³) | | l | 730 | 730 | 730 | 580 |
| Benna per impieghi pesanti S6 QF (2,1 t/m³) | | l | 520 | 520 | 520 | 520 |
| Benna universale S1 QF (1,8 t/m³) | | l | 730 | 730 | 730 | 580 |

Nota: 1. Dimensione benna a norma SAE-J296, colma di materiale con angolo di deposizione 1:1. 2.“Le “dimensioni max consentite” sono solamente valori di riferimento e non sono necessariamente disponibili in fabbrica. 3. Le “dimensioni max. consentite” si riferiscono al contrappeso pesante.

# Caratteristiche tecniche
## EWR170E

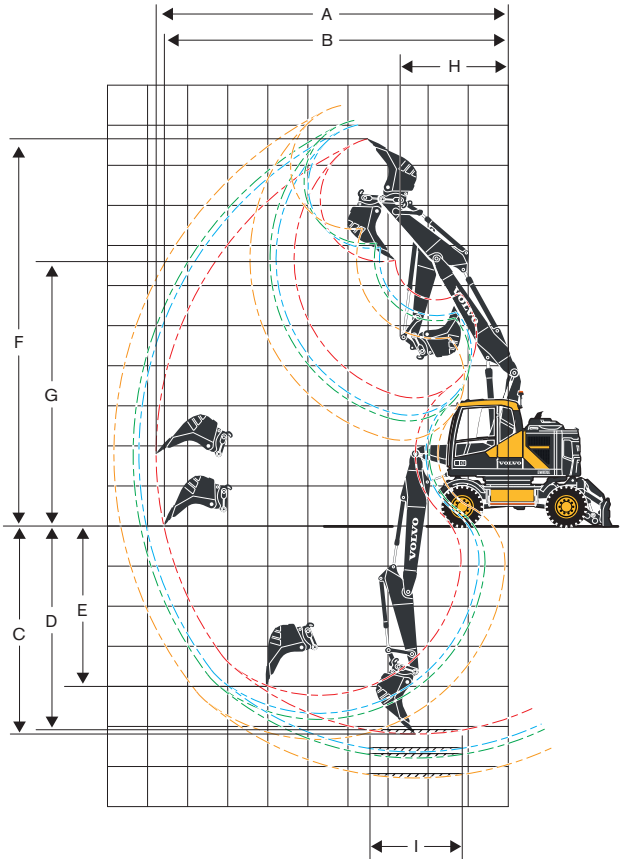


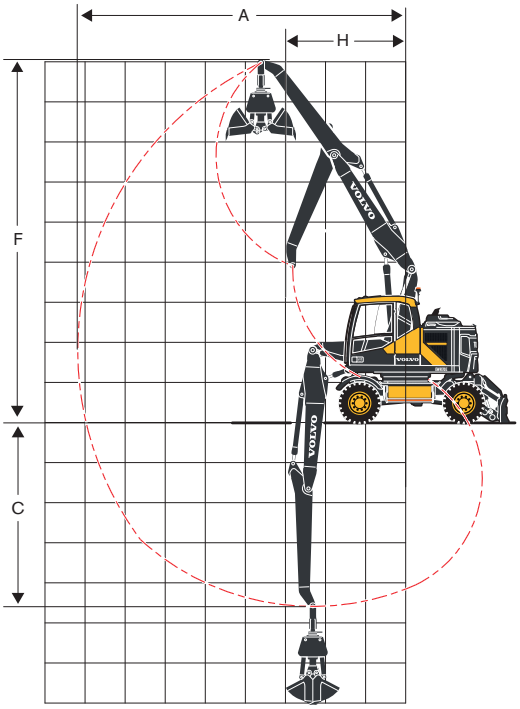


**PRESTAZIONI OPERATIVE CON BENNA AD ATTACCO DIRETTO**

| | | | Braccio in 2 pezzi da 5.1 m EWR170E | | | | |
|---|---|---|---|---|---|---|---|
| | | Unità | Avambraccio | | | | Avambraccio a pinza |
| | | m | 2.0 | 2.45 | 2.6 | 3.1 | 2.95* |
| A | Sbraccio massimo | mm | 8 780 | 9 210 | 9 360 | 9 840 | 8 190 |
| B | Massimo sbraccio al suolo | mm | 8 590 | 9 030 | 9 180 | 9 670 | - |
| C | Profondità massima di scavo | mm | 5 190 | 5 640 | 5 790 | 6 290 | 4 590 |
| D | Profondità massima di scavo (I = 2.44 m con fondo livellato) | mm | 5 080 | 5 540 | 5 690 | 6 190 | - |
| E | Profondità massima di scavo su parete verticale | mm | 4 000 | 4 520 | 4 680 | 5 160 | - |
| F | Altezza massima di taglio | mm | 9 660 | 10 010 | 10 120 | 10 490 | 8 990 |
| G | Altezza massima di scarico | mm | 6 600 | 6 930 | 7 040 | 7 410 | - |
| H | Raggio di brandeggio anteriore minimo | mm | 2 700 | 2 820 | 2 860 | 3 000 | 3 010 |
| * senza benna mordente | | | | | | | |
| **CAPACITÀ DI SCAVO CON BENNA AD ATTACCO DIRETTO** | | | | | | | |
| Forza di strappo (benna) | (ISO) | kN | 126* | 126* | 126* | 126* | - |
| Forza di penetrazione | (ISO) | kN | 98* | 86* | 82* | 72* | - |
| * con Power Boost | | | | | | | |
| **Dim. max consigliate per benne ad attacco diretto** | | | | | | | |
| Benna universale (1,8 t/m³) | | l | 957 | 957 | 858 | 770 | - |
| Benna per impieghi pesanti (2,1 t/m³) | | l | 770 | 770 | 770 | 682 | - |
| **Dim. max consigliate per benne ad attacco rapido** | | | | | | | |
| Benna universale S6/S60 (1,8 t/m³) | | l | 870 | 780 | 780 | 700 | - |
| Benna per impieghi pesanti S6 QF (2,1 t/m³) | | l | 700 | 620 | 620 | 500 | - |
| Benna universale S1 QF (1,8 t/m³) | | l | 870 | 700 | 700 | 620 | - |
| Benna per impieghi pesanti S1 QF (2,1 t/m³) | | l | 700 | 620 | 620 | 360 | - |

Nota: 1. Dimensione benna a norma SAE-J296, colma di materiale con angolo di deposizione 1:1. 2.“Le “dimensioni max consentite” sono solamente valori di riferimento e non sono necessariamente disponibili in fabbrica. 3. Le “dimensioni max. consentite” si riferiscono al contrappeso pesante.

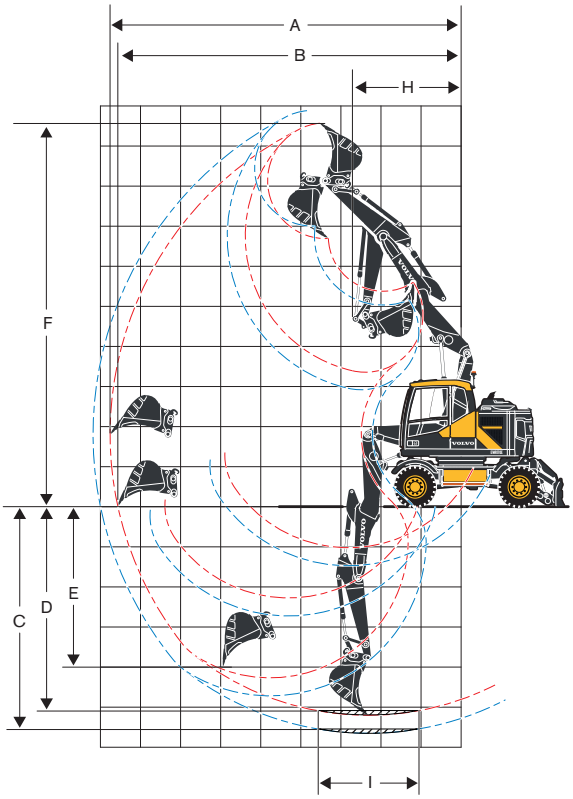


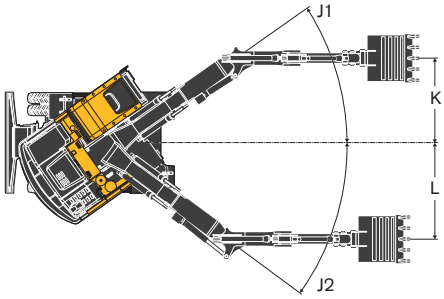


**PRESTAZIONI OPERATIVE CON BENNA AD ATTACCO DIRETTO**

| | | | Braccio disassato in 2 pezzi da 5,2 m EWR170E | |
|---|---|---|---|---|
| | | Unità | Avambraccio | |
| | | m | 2.0 | 2.45 |
| A | Sbraccio massimo | mm | 8 760 | 9180 |
| B | Massimo sbraccio al suolo | mm | 8 560 | 9 000 |
| C | Profondità massima di scavo | mm | 5 210 | 5 660 |
| | Max. profondità di scavo con attrezzo in posizione di massimo offset attrezzo con pareti del fossato verticali | mm | 2 280 | 2 730 |
| | Min. profondità di scavo con attrezzo in posizione di massimo offset attrezzo con pareti del fossato verticali | mm | 1 030 | 1 480 |
| D | Profondità massima di scavo (l=2,44 m con fondo livellato) | mm | 5 100 | 5 560 |
| E | Profondità massima di scavo su parete verticale | mm | 3980 | 4 410 |
| F | Altezza massima di taglio | mm | 9 560 | 9 880 |
| G | Altezza massima di scarico | mm | 6 690 | 7 000 |
| H | Raggio di rotazione anteriore minimo | mm | 2 710 | 2 820 |
| J1 | | ° | 35 | 35 |
| J2 | | ° | 36 | 36 |
| K | | mm | 2 120 | 2 120 |
| L | | mm | 2 430 | 2 430 |

**CAPACITÀ DI SCAVO CON BENNA AD ATTACCO DIRETTO**

| | | | | |
|---|---|---|---|---|
| Forza di strappo (benna) | ISO | kN | 108* | 108* |
| Forza di penetrazione | ISO | kN | 73* | 63.5* |
| * con Power Boost | | | | |
| **Dim. max consigliate per benne ad attacco diretto** | | | | |
| Benna universale (1,8 t/m³) | | l | 780 | 780 |
| Benna per impieghi pesanti (2,1 t/m³) | | l | 620 | 620 |
| **Dim. max consigliate per benne ad attacco rapido** | | | | |
| Benna universale S6/S60 (1,8 t/m³) | | l | 780 | 700 |
| Benna per impieghi pesanti S6 QF (2,1 t/m³) | | l | 620 | 500 |
| Benna universale S1 QF (1,8 t/m³) | | l | 620 | 620 |
| Benna per impieghi pesanti S1 QF (2,1 t/m³) | | l | 620 | 500 |

Nota:1. Dimensione benna a norma SAE-J296, colma di materiale con angolo di deposizione 1:1.2. “Le “dimensioni max consentite” sono solamente valori di riferimento e non sono necessariamente disponibili in fabbrica.

# Caratteristiche tecniche
## EWR150E

**CAPACITÀ DI SOLLEVAMENTO EWR150E - Carro saldato**

All'estremità dell'avambraccio, senza benna e attacco rapido. Per ottenere la capacità di sollevamento con benna/attacco rapido, sottrarre il peso di questi componenti dai seguenti valori. **Con contrappeso pesante. Unità: 1 000 kg**

| | Punto di sollevamento | Distanza da centro macchina (u = supporti sollevati/d = supporti abbassati) | | | | | | | | | | | | | | | | | | | | |
|---|---|---|---|---|---|---|---|---|---|---|---|---|---|---|---|---|---|---|---|---|---|---|
| | | 1.5 m | | | | 3.0 m | | | | 4.5 m | | | | 6.0 m | | | | Max. | | | | |
| | | Trasv. UC | | Longit. UC | | Trasv. UC | | Longit. UC | | Trasv. UC | | Longit. UC | | Trasv. UC | | Longit. UC | | Trasv. UC | | Longit. UC | | Max. |
| | m | u | d | u | d | u | d | u | d | u | d | u | d | u | d | u | d | u | d | u | d | m |
| Braccio monolitico da 4.5 m Avambraccio da 2.0 m Lama radiale anteriore Stabilizzatori posteriori | 7.5 | - | - | - | - | - | - | - | - | - | - | - | - | - | - | - | - | - | - | - | - | - |
| | 6 | - | - | - | - | - | - | - | - | 3.8 | 4.1* | 4.1* | 4.1* | - | - | - | - | 3.3 | 3.4* | 3.4* | 3.4* | 4.9 |
| | 4.5 | - | - | - | - | - | - | - | - | 3.7 | 4.4* | 4.4* | 4.4* | - | - | - | - | 2.4 | 3.2* | 3.2* | 3.2* | 5.9 |
| | 3 | - | - | - | - | 6.3 | 8.0* | 8.0* | 8.0* | 3.5 | 5.3* | 5.3* | 5.3* | 2.3 | 4.0 | 3.7 | 4.3* | 2.1 | 3.3* | 3.3* | 3.3* | 6.4 |
| | 1.5 | - | - | - | - | - | - | - | - | 3.3 | 6.0 | 5.6 | 6.2* | 2.2 | 3.9 | 3.7 | 4.7* | 2.0 | 3.4 | 3.2 | 3.6* | 6.5 |
| | 0 | - | - | - | - | 5.7 | 7.0* | 7.0* | 7.0* | 3.2 | 5.8 | 5.5 | 6.6* | 2.2 | 3.8 | 3.6 | 4.8* | 2.1 | 3.6 | 3.4 | 4.2* | 6.3 |
| | -1.5 | - | - | - | - | 5.8 | 9.3* | 9.3* | 9.3* | 3.2 | 5.8 | 5.5 | 6.3* | - | - | - | - | 2.4 | 4.2 | 4.0 | 4.8* | 5.6 |
| | -3 | - | - | - | - | 5.9 | 7.0* | 7.0* | 7.0* | - | - | - | - | - | - | - | - | 3.5 | 4.7* | 4.7* | 4.7* | 4.3 |
| Braccio monolitico da 4.5 m Avambraccio dipper da 2.45 m Lama radiale anteriore Stabilizzatori posteriori | 6 | - | - | - | - | - | - | - | - | - | - | - | - | - | - | - | - | 2.7* | 2.7* | 2.7* | 2.7* | 5.5 |
| | 4.5 | - | - | - | - | - | - | - | - | 3.8 | 3.9* | 3.9* | 3.9* | 2.4 | 3.7* | 3.7* | 3.7* | 2.2 | 2.6* | 2.6* | 2.6* | 6.4 |
| | 3 | - | - | - | - | 6.5 | 7.0* | 7.0* | 7.0* | 3.6 | 4.9* | 4.9* | 4.9* | 2.3 | 4.0 | 3.8 | 4.1* | 1.9 | 2.6* | 2.6* | 2.6* | 6.8 |
| | 1.5 | - | - | - | - | 5.9 | 6.8* | 6.8* | 6.8* | 3.4 | 5.9* | 5.6 | 5.9* | 2.2 | 3.9 | 3.7 | 4.5* | 1.8 | 2.8* | 2.8* | 2.8* | 6.9 |
| | 0 | - | - | - | - | 5.7 | 7.2* | 7.2* | 7.2* | 3.2 | 5.8 | 5.5 | 6.5* | 2.2 | 3.8 | 3.6 | 4.8* | 1.9 | 3.2* | 3.1 | 3.2* | 6.7 |
| | -1.5 | 5.8* | 5.8* | 5.8* | 5.8* | 5.7 | 9.7* | 9.7* | 9.7* | 3.2 | 5.8 | 5.4 | 6.4* | 2.2 | 3.8 | 3.6 | 4.5* | 2.1 | 3.7 | 3.5 | 4.1* | 6.1 |
| | -3 | - | - | - | - | 5.8 | 8.0* | 8.0* | 8.0* | 3.2 | 5.3* | 5.3* | 5.3* | - | - | - | - | 2.9 | 4.6* | 4.6* | 4.6* | 4.9 |
| | -4.5 | - | - | - | - | - | - | - | - | - | - | - | - | - | - | - | - | - | - | - | - | - |
| Braccio monolitico da 4.5 m Avambraccio dipper da 2.0 m Lama radiale anteriore Stabilizzatori posteriori | 6 | - | - | - | - | - | - | - | - | - | - | - | - | - | - | - | - | 2.5* | 2.5* | 2.5* | 2.5* | 5.6 |
| | 4.5 | - | - | - | - | - | - | - | - | 3.8* | 3.8* | 3.8* | 3.8* | 2.4 | 3.7* | 3.7* | 3.7* | 2.1 | 2.4* | 2.4* | 2.4* | 6.5 |
| | 3 | - | - | - | - | 6.5 | 6.7* | 6.6* | 6.7* | 3.6 | 4.7* | 4.7* | 4.7* | 2.3 | 4.0 | 3.8 | 4.0* | 1.8 | 2.4* | 2.4* | 2.4* | 7.0 |
| | 1.5 | - | - | - | - | 5.9 | 7.7* | 7.8* | 7.7* | 3.3 | 5.8* | 5.6 | 5.8* | 2.2 | 3.9 | 3.6 | 4.4* | 1.8 | 2.6* | 2.6* | 2.6* | 7.1 |
| | 0 | - | - | - | - | 5.7 | 7.3* | 7.4* | 7.3* | 3.2 | 5.8 | 5.4 | 6.5* | 2.1 | 3.8 | 3.6 | 4.8* | 1.8 | 3.0* | 2.9 | 3.0* | 6.9 |
| | -1.5 | 5.6* | 5.6* | 5.6* | 5.6* | 5.6 | 9.9* | 9.8* | 9.9* | 3.1 | 5.7 | 5.4 | 6.5* | 2.1 | 3.8 | 3.5 | 4.6* | 2.0 | 3.6 | 3.3 | 3.8* | 6.2 |
| | -3 | - | - | - | - | 5.7 | 8.2* | 8.2* | 8.2* | 3.2 | 5.5* | 5.4 | 5.5* | - | - | - | - | 2.7 | 4.5* | 4.5* | 4.5* | 5.1 |
| | -4.5 | - | - | - | - | - | - | - | - | - | - | - | - | - | - | - | - | - | - | - | - | - |
| Braccio monolitico da 4.5 m Avambraccio dipper da 2.0 m Lama radiale posteriore | 7.5 | - | - | - | - | - | - | - | - | - | - | - | - | - | - | - | - | - | - | - | - | - |
| | 6 | - | - | - | - | - | - | - | - | 3.6 | 4.1 | 4.1* | 4.1* | - | - | - | - | 3.1 | 3.4* | 3.4* | 3.4* | 4.9 |
| | 4.5 | - | - | - | - | - | - | - | - | 3.5 | 4.0 | 4.4* | 4.4* | - | - | - | - | 2.3 | 2.6 | 3.2* | 3.2* | 5.9 |
| | 3 | - | - | - | - | 6.0 | 7.0 | 8.0* | 8.0* | 3.3 | 3.8 | 5.3* | 5.3* | 2.2 | 2.5 | 3.6 | 4.3* | 2.0 | 2.3 | 3.3 | 3.3* | 6.4 |
| | 1.5 | - | - | - | - | - | - | - | - | 3.1 | 3.6 | 5.4 | 6.2* | 2.1 | 2.4 | 3.5 | 4.7* | 1.9 | 2.1 | 3.1 | 3.6* | 6.5 |
| | 0 | - | - | - | - | 5.4 | 6.4 | 7.0* | 7.0* | 3.0 | 3.5 | 5.3 | 6.6* | 2.1 | 2.4 | 3.5 | 4.8* | 1.9 | 2.2 | 3.3 | 4.2* | 6.3 |
| | -1.5 | - | - | - | - | 5.4 | 6.4 | 9.3* | 9.3* | 3.0 | 3.5 | 5.3 | 6.3* | - | - | - | - | 2.3 | 2.6 | 3.8 | 4.7* | 5.6 |
| | -3 | - | - | - | - | 5.6 | 6.6 | 7.0* | 7.0* | - | - | - | - | - | - | - | - | 3.3 | 3.8 | 4.7* | 4.7* | 4.3 |
| Braccio monolitico da 4.5 m Avambraccio dipper da 2.45 m Lama radiale posteriore | 6 | - | - | - | - | - | - | - | - | - | - | - | - | - | - | - | - | 2.7 | 2.7* | 2.7* | 2.7* | 5.5 |
| | 4.5 | - | - | - | - | - | - | - | - | 3.6 | 3.9* | 3.9* | 3.9* | 2.3 | 2.6 | 3.7* | 3.7* | 2.0 | 2.3 | 2.6* | 2.6* | 6.4 |
| | 3 | - | - | - | - | 6.2 | 7.0* | 7.0* | 7.0* | 3.4 | 3.9 | 4.9* | 4.9* | 2.2 | 2.5 | 3.6 | 4.1* | 1.8 | 2.0 | 2.6* | 2.6* | 6.8 |
| | 1.5 | - | - | - | - | 5.6 | 6.6 | 6.8* | 6.8* | 3.2 | 3.6 | 5.5 | 5.9* | 2.1 | 2.4 | 3.5 | 4.5* | 1.7 | 1.9 | 2.8* | 2.8* | 6.9 |
| | 0 | - | - | - | - | 5.4 | 6.4 | 7.2* | 7.2* | 3.0 | 3.5 | 5.3 | 6.5* | 2.0 | 2.3 | 3.5 | 4.8* | 1.7 | 2.0 | 3.0 | 3.2* | 6.7 |
| | -1.5 | 5.8* | 5.8* | 5.8* | 5.8* | 5.4 | 6.3 | 9.7* | 9.7* | 3.0 | 3.4 | 5.2 | 6.4* | 2.0 | 2.3 | 3.4 | 4.5* | 2.0 | 2.3 | 3.4 | 4.1* | 6.1 |
| | -3 | - | - | - | - | 5.5 | 6.5 | 7.9* | 7.9* | 3.0 | 3.5 | 5.3* | 5.3* | - | - | - | - | 2.7 | 3.1 | 4.6* | 4.6* | 4.9 |
| | -4.5 | - | - | - | - | - | - | - | - | - | - | - | - | - | - | - | - | - | - | - | - | - |
| Braccio monolitico da 4.5 m Avambraccio dipper da 2.6 m Lama radiale posteriore | 6 | - | - | - | - | - | - | - | - | - | - | - | - | - | - | - | - | 2.5* | 2.5* | 2.5* | 2.5* | 5.6 |
| | 4.5 | - | - | - | - | - | - | - | - | 3.6 | 3.8* | 3.8* | 3.8* | 2.3 | 2.6 | 3.6* | 3.6* | 2.0 | 2.2 | 2.4* | 2.4* | 6.5 |
| | 3 | - | - | - | - | 6.3 | 6.7* | 6.7* | 6.7* | 3.4 | 3.9 | 4.7* | 4.7* | 2.2 | 2.5 | 3.7 | 4.0* | 1.7 | 2.0 | 2.4* | 2.4* | 7.0 |
| | 1.5 | - | - | - | - | 5.6 | 6.6 | 7.7* | 7.7* | 3.2 | 3.6 | 5.5 | 5.8* | 2.1 | 2.4 | 3.5 | 4.4* | 1.6 | 1.9 | 2.6* | 2.6* | 7.1 |
| | 0 | - | - | - | - | 5.4 | 6.4 | 7.3* | 7.3* | 3.0 | 3.5 | 5.3 | 6.5* | 2.0 | 2.3 | 3.5 | 4.7* | 1.7 | 1.9 | 2.9 | 3.0* | 6.9 |
| | -1.5 | 5.6* | 5.6* | 5.6* | 5.6* | 5.3 | 6.3 | 9.8* | 9.8* | 3.0 | 3.4 | 5.2 | 6.5* | 2.0 | 2.3 | 3.4 | 4.6* | 1.9 | 2.2 | 3.2 | 3.8* | 6.2 |
| | -3 | - | - | - | - | 5.4 | 6.4 | 8.2* | 8.2* | 3.0 | 3.5 | 5.3 | 5.5* | - | - | - | - | 2.5 | 2.9 | 4.4 | 4.5* | 5.1 |
| | 4.5 | - | - | - | - | - | - | - | - | - | - | - | - | - | - | - | - | - | - | - | - | - |

Note: 1. Pressione di esercizio massima con Power Boost = 37.5 MPa. 2. I valori sopra indicati sono conformi alla normativa ISO 10 567. Non superano l'87% della capacità idraulica di sollevamento o il 75% del carico di ribaltamento, con la macchina su un terreno piano e compatto. 3. Le capacità di carico contrassegnate con un asterisco (*) sono limitate dalla capacità di sollevamento idraulico della macchina piuttosto che dal carico di ribaltamento.

**CAPACITÀ DI SOLLEVAMENTO EWR150E - Carro saldato**

All'estremità dell'avambraccio, senza benna e attacco rapido. Per ottenere la capacità di sollevamento con benna/attacco rapido, sottrarre il peso di questi componenti dai seguenti valori. **Con contrappeso pesante. Unità: 1 000 kg**

| | Punto di sollevamento | Distanza da centro macchina (u = supporti sollevati/d = supporti abbassati) | | | | | | | | | | | | | | | | | | | | |
|---|---|---|---|---|---|---|---|---|---|---|---|---|---|---|---|---|---|---|---|---|---|---|
| | | 1.5 m | | | | 3.0 m | | | | 4.5 m | | | | 6.0 m | | | | Max. | | | | |
| | | Trasv. UC | | Longit. UC | | Trasv. UC | | Longit. UC | | Trasv. UC | | Longit. UC | | Trasv. UC | | Longit. UC | | Trasv. UC | | Longit. UC | | Max. |
| | m | u | d | u | d | u | d | u | d | u | d | u | d | u | d | u | d | u | d | u | d | m |
| Braccio in 2 pezzi da 4.7 m Avambraccio dipper da 2.0 m Lama radiale anteriore Stabilizzatori posteriori | 7.5 | - | - | - | - | - | - | - | - | - | - | - | - | - | - | - | - | 4.4* | 4.4* | 4.4* | 4.4* | 3.5 |
| | 6 | - | - | - | - | - | - | - | - | 3.8 | 4.1* | 4.1* | 4.1* | - | - | - | - | 2.9 | 3.5* | 3.5* | 3.5* | 5.3 |
| | 4.5 | - | - | - | - | 5.6* | 5.6* | 5.6* | 5.6* | 3.7 | 4.5* | 4.5* | 4.5* | 2.3 | 4.0 | 3.8 | 4.0* | 2.2 | 3.2* | 3.2* | 3.2* | 6.2 |
| | 3 | - | - | - | - | - | - | - | - | 3.5 | 5.3* | 5.3* | 5.3* | 2.3 | 3.9 | 3.7 | 4.3* | 1.9 | 3.2* | 3.1 | 3.2* | 6.7 |
| | 1.5 | - | - | - | - | - | - | - | - | 3.2 | 5.9 | 5.5 | 6.1* | 2.2 | 3.8 | 3.6 | 4.6* | 1.8 | 3.2 | 3.0 | 3.5* | 6.8 |
| | 0 | - | - | - | - | 4.9* | 4.9* | 4.9* | 4.9* | 3.1 | 5.7 | 5.4 | 6.4* | 2.1 | 3.7 | 3.5 | 4.7* | 1.9 | 3.3 | 3.1 | 3.9* | 6.5 |
| | -1.5 | - | - | - | - | 5.5 | 8.6* | 8.6* | 8.6* | 3.1 | 5.7 | 5.3 | 6.0* | - | - | - | - | 2.1 | 3.8 | 3.6 | 4.2* | 5.9 |
| Braccio in 2 pezzi da 4.7 m Avambraccio dipper da 2.0 m Lama radiale anteriore Stabilizzatori posteriori | 7.5 | - | - | - | - | - | - | - | - | - | - | - | - | - | - | - | - | 3.3* | 3.3* | 3.3* | 3.3* | 4.3 |
| | 6 | - | - | - | - | - | - | - | - | 3.7* | 3.7* | 3.7* | 3.7* | - | - | - | - | 2.5 | 2.7* | 2.7* | 2.7* | 5.8 |
| | 4.5 | - | - | - | - | - | - | - | - | 3.8 | 4.1* | 4.1* | 4.1* | 2.4 | 3.7* | 3.7* | 3.7* | 2.0 | 2.6* | 2.6* | 2.6* | 6.7 |
| | 3 | - | - | - | - | 6.4 | 7.5* | 7.5* | 7.5* | 3.5 | 5.0* | 5.0* | 5.0* | 2.3 | 4.0 | 3.7 | 4.0* | 1.7 | 2.6* | 2.6* | 2.6* | 7.1 |
| | 1.5 | - | - | - | - | - | - | - | - | 3.2 | 5.9* | 5.6 | 5.9* | 2.2 | 3.8 | 3.6 | 4.4* | 1.6 | 2.7* | 2.7* | 2.7* | 7.2 |
| | 0 | - | - | - | - | 5.4* | 5.4* | 5.4* | 5.4* | 3.1 | 5.7 | 5.4 | 6.4* | 2.1 | 3.7 | 3.5 | 4.6* | 1.7 | 3.0 | 2.8 | 3.1* | 7.0 |
| | -1.5 | - | - | - | - | 5.5 | 9.2* | 9.2* | 9.2* | 3.0 | 5.7 | 5.3 | 6.2* | 2.1 | 3.7 | 3.5 | 4.4* | 1.9 | 3.4 | 3.2 | 3.7* | 6.4 |
| Braccio in 2 pezzi da 4.7 m Avambraccio dipper da 2.0 m Lama radiale anteriore Stabilizzatori posteriori | 7.5 | - | - | - | - | - | - | - | - | 3.0* | 3.0* | 3.0* | 3.0* | - | - | - | - | 3.0* | 3.0* | 3.0* | 3.0* | 4.5 |
| | 6 | - | - | - | - | - | - | - | - | 3.5* | 3.5* | 3.5* | 3.5* | - | - | - | - | 2.4 | 2.5* | 2.5* | 2.5* | 6.0 |
| | 4.5 | - | - | - | - | - | - | - | - | 3.8 | 3.9* | 3.9* | 3.9* | 2.4 | 3.6* | 3.6* | 3.6* | 1.9 | 2.4* | 2.4* | 2.4* | 6.8 |
| | 3 | - | - | - | - | 6.5 | 7.2* | 7.2* | 7.2* | 3.5 | 4.9* | 4.9* | 4.9* | 2.3 | 4.0 | 3.8 | 4.0* | 1.7 | 2.4* | 2.4* | 2.4* | 7.3 |
| | 1.5 | - | - | - | - | - | - | - | - | 3.3 | 5.8* | 5.6 | 5.8* | 2.2 | 3.8 | 3.6 | 4.4* | 1.6 | 2.5* | 2.5* | 2.5* | 7.4 |
| | 0 | - | - | - | - | 5.4 | 5.4* | 5.4* | 5.4* | 3.1 | 5.7 | 5.4 | 6.3* | 2.1 | 3.7 | 3.5 | 4.6* | 1.6 | 2.8* | 2.7 | 2.8* | 7.1 |
| | -1.5 | - | - | - | - | 5.4 | 8.9* | 8.9* | 8.9* | 3.0 | 5.6 | 5.3 | 6.2* | 2.0 | 3.7 | 3.5 | 4.5* | 1.8 | 3.3 | 3.1 | 3.4* | 6.6 |
| Braccio in 2 pezzi da 4.7 m Avambraccio dipper da 2.0 m Lama radiale posteriore | 7.5 | - | - | - | - | - | - | - | - | - | - | - | - | - | - | - | - | 4.4* | 4.4* | 4.4* | 4.4* | 3.5 |
| | 6 | - | - | - | - | - | - | - | - | 3.6 | 4.1* | 4.1* | 4.1* | - | - | - | - | 2.8 | 3.2 | 3.5* | 3.5* | 5.3 |
| | 4.5 | - | - | - | - | 5.6* | 5.6* | 5.6* | 5.6* | 3.5 | 4.0 | 4.5* | 4.5* | 2.2 | 2.5 | 3.7 | 4.0* | 2.1 | 2.4 | 3.2* | 3.2* | 6.2 |
| | 3 | - | - | - | - | - | - | - | - | 3.3 | 3.8 | 5.3* | 5.3* | 2.1 | 2.5 | 3.6 | 4.3* | 1.8 | 2.1 | 3.0 | 3.2* | 6.7 |
| | 1.5 | - | - | - | - | - | - | - | - | 3.0 | 3.5 | 5.4 | 6.1* | 2.0 | 2.3 | 3.5 | 4.6* | 1.7 | 2.0 | 2.9 | 3.5* | 6.8 |
| | 0 | - | - | - | - | 4.9* | 4.9* | 4.9* | 4.9* | 2.9 | 3.4 | 5.2 | 6.4* | 2.0 | 2.3 | 3.4 | 4.7* | 1.7 | 2.0 | 3.0 | 3.9* | 6.5 |
| | -1.5 | - | - | - | - | 5.2 | 6.2 | 8.6* | 8.6* | 2.9 | 3.3 | 5.2 | 6.0* | - | - | - | - | 2.0 | 2.3 | 3.5 | 4.2* | 5.9 |
| Braccio in 2 pezzi da 4.7 m Avambraccio dipper da 2.45 m Lama radiale posteriore | 7.5 | - | - | - | - | - | - | - | - | - | - | - | - | - | - | - | - | 3.3* | 3.3* | 3.3* | 3.3* | 4.3 |
| | 6 | - | - | - | - | - | - | - | - | 3.7* | 3.7* | 3.7* | 3.7* | - | - | - | - | 2.4 | 2.7 | 2.7* | 2.7* | 5.8 |
| | 4.5 | - | - | - | - | - | - | - | - | 3.6 | 4.1* | 4.1* | 4.1* | 2.3 | 2.6 | 3.7* | 3.7* | 1.9 | 2.1 | 2.6* | 2.6* | 6.7 |
| | 3 | - | - | - | - | 6.1 | 7.1 | 7.5* | 7.5* | 3.3 | 3.8 | 5.0* | 5.0* | 2.2 | 2.5 | 3.6 | 4.0* | 1.6 | 1.9 | 2.6* | 2.6* | 7.1 |
| | 1.5 | - | - | - | - | - | - | - | - | 3.1 | 3.5 | 5.4 | 5.9* | 2.0 | 2.4 | 3.5 | 4.4* | 1.5 | 1.8 | 2.6 | 2.7* | 7.2 |
| | 0 | - | - | - | - | 5.1 | 5.4* | 5.4* | 5.4* | 2.9 | 3.4 | 5.2 | 6.4* | 2.0 | 2.3 | 3.4 | 4.6* | 1.6 | 1.8 | 2.7 | 3.1* | 7.0 |
| | -1.5 | - | - | - | - | 5.1 | 6.1 | 9.2* | 9.2* | 2.8 | 3.3 | 5.1 | 6.2* | 1.9 | 2.2 | 3.4 | 4.4* | 1.8 | 2.1 | 3.1 | 3.7* | 6.4 |
| Braccio in 2 pezzi da 4.7 m Avambraccio dipper da 2.6 m Lama radiale posteriore | 7.5 | - | - | - | - | - | - | - | - | 3.1* | 3.0* | 3.1* | 3.0* | - | - | - | - | 3.1* | 3.0* | 3.1* | 3.0* | 4.5 |
| | 6 | - | - | - | - | - | - | - | - | 3.5* | 3.5* | 3.5* | 3.5* | - | - | - | - | 2.3 | 2.5* | 2.6* | 2.5* | 6.0 |
| | 4.5 | - | - | - | - | - | - | - | - | 3.6 | 3.9* | 3.9* | 3.9* | 2.3 | 2.6 | 3.6* | 3.6* | 1.8 | 2.1 | 2.4* | 2.4* | 6.8 |
| | 3 | - | - | - | - | 6.1 | 7.2* | 7.1* | 7.2* | 3.3 | 3.9 | 4.8* | 4.9* | 2.2 | 2.5 | 3.6 | 4.0* | 1.6 | 1.8 | 2.4* | 2.4* | 7.3 |
| | 1.5 | - | - | - | - | - | - | - | - | 3.0 | 3.6 | 5.4 | 5.8* | 2.0 | 2.4 | 3.5 | 4.4* | 1.5 | 1.7 | 2.5* | 2.5* | 7.4 |
| | 0 | - | - | - | - | 5.1 | 5.4* | 5.5* | 5.4* | 2.9 | 3.4 | 5.2 | 6.3* | 1.9 | 2.3 | 3.4 | 4.6* | 1.5 | 1.8 | 2.6 | 2.8* | 7.1 |
| | -1.5 | - | - | - | - | 5.1 | 6.1 | 9.0* | 8.9* | 2.8 | 3.3 | 5.1 | 6.2* | 1.9 | 2.2 | 3.3 | 4.5* | 1.7 | 2.0 | 3.0 | 3.4* | 6.6 |

Note: 1. Pressione di esercizio massima con Power Boost = 37.5 MPa. 2. I valori sopra indicati sono conformi alla normativa ISO 10 567. Non superano l'87% della capacità idraulica di sollevamento o il 75% del carico di ribaltamento, con la macchina su un terreno piano e compatto. 3. Le capacità di carico contrassegnate con un asterisco (*) sono limitate dalla capacità di sollevamento idraulico della macchina piuttosto che dal carico di ribaltamento.

# Caratteristiche tecniche
## EWR150E

**CAPACITÀ DI SOLLEVAMENTO EWR150E - Carro imbullonato**

All'estremità dell'avambraccio, senza benna e attacco rapido. Per ottenere la capacità di sollevamento con benna/attacco rapido, sottrarre il peso di questi componenti dai seguenti valori. **Con contrappeso pesante. Unità: 1 000 kg**

| | Punto di sollevamento | Distanza da centro macchina (u = supporti sollevati/d = supporti abbassati) | | | | | | | | | | | | | | | | | | | | |
|---|---|---|---|---|---|---|---|---|---|---|---|---|---|---|---|---|---|---|---|---|---|---|
| | | 1.5 m | | | | 3.0 m | | | | 4.5 m | | | | 6.0 m | | | | Max. | | | | |
| | | Trasv. UC | | Longit. UC | | Trasv. UC | | Longit. UC | | Trasv. UC | | Longit. UC | | Trasv. UC | | Longit. UC | | Trasv. UC | | Longit. UC | | Max. |
| | m | u | d | u | d | u | d | u | d | u | d | u | d | u | d | u | d | u | d | u | d | m |
| Braccio monolitico da 4.5 m Avambraccio dipper da 2.0 m Lama parallela anteriore Stabilizzatori posteriori | 6 | - | - | - | - | - | - | - | - | 4.0 | 4.1* | 4.1* | 4.1* | - | - | - | - | 3.4* | 3.4* | 3.4* | 3.4* | 4.9 |
| | 4.5 | - | - | - | - | - | - | - | - | 4.0 | 4.4* | 4.4* | 4.4* | - | - | - | - | 2.6 | 3.2* | 3.2* | 3.2* | 5.9 |
| | 3 | - | - | - | - | 6.8 | 8.0* | 8.0* | 8.0* | 3.8 | 5.3* | 5.3* | 5.3* | 2.5 | 4.2 | 3.9 | 4.3* | 2.2 | 3.3* | 3.3* | 3.3* | 6.4 |
| | 1.5 | - | - | - | - | - | - | - | - | 3.6 | 6.2* | 5.9 | 6.2* | 2.4 | 4.1 | 3.8 | 4.7* | 2.1 | 3.6* | 3.4 | 3.6* | 6.5 |
| | 0 | - | - | - | - | 6.1 | 7.0* | 7.0* | 7.0* | 3.5 | 6.2 | 5.7 | 6.6* | 2.4 | 4.1 | 3.8 | 4.8* | 2.2 | 3.8 | 3.5 | 4.2* | 6.3 |
| | -1.5 | - | - | - | - | 6.2 | 9.3* | 9.3* | 9.3* | 3.4 | 6.2 | 5.7 | 6.3* | - | - | - | - | 2.6 | 4.5 | 4.2 | 4.7* | 5.6 |
| | -3 | - | - | - | - | 6.3 | 7.0* | 7.0* | 7.0* | - | - | - | - | - | - | - | - | 3.8 | 4.7* | 4.7* | 4.7* | 4.3 |
| Braccio monolitico da 4.5 m Avambraccio dipper da 2.0 m Lama parallela anteriore Stabilizzatori posteriori | 6 | - | - | - | - | - | - | - | - | - | - | - | - | - | - | - | - | 2.7* | 2.7* | 2.7* | 2.7* | 5.5 |
| | 4.5 | - | - | - | - | - | - | - | - | 3.9* | 3.9* | 3.9* | 3.9* | 2.6 | 2.8 | 3.7* | 3.7* | 2.3 | 2.5 | 2.6* | 2.6* | 6.4 |
| | 3 | - | - | - | - | 7.0 | 7.0* | 7.0* | 7.0* | 3.8 | 4.4 | 4.9* | 4.9* | 2.5 | 2.8 | 3.9 | 4.1* | 2.0 | 2.2 | 2.6* | 2.6* | 6.8 |
| | 1.5 | - | - | - | - | 6.3 | 6.8* | 6.8* | 6.8* | 3.6 | 4.2 | 5.9 | 5.9* | 2.4 | 2.7 | 3.8 | 4.5* | 2.0 | 2.1 | 2.8* | 2.8* | 6.9 |
| | 0 | - | - | - | - | 6.1 | 7.2* | 7.2* | 7.2* | 3.4 | 4.0 | 5.7 | 6.5* | 2.3 | 2.6 | 3.7 | 4.8* | 2.0 | 2.2 | 3.2 | 3.2* | 6.7 |
| | -1.5 | 5.8* | 5.8* | 5.8* | 5.8* | 6.1 | 8.2 | 9.7* | 9.7* | 3.4 | 3.9 | 5.7 | 6.4* | 2.3 | 2.6 | 3.7 | 4.5* | 2.3 | 2.5 | 3.7 | 4.1* | 6.1 |
| | -3 | - | - | - | - | 6.2 | 7.9* | 7.9* | 7.9* | 3.5 | 4.0 | 5.3* | 5.3* | - | - | - | - | 3.1 | 3.5 | 4.6* | 4.6* | 4.9 |
| | -4.5 | - | - | - | - | - | - | - | - | - | - | - | - | - | - | - | - | - | - | - | - | - |
| Braccio monolitico da 4.5 m Avambraccio dipper da 2.0 m Lama parallela anteriore Stabilizzatori posteriori | 6 | - | - | - | - | - | - | - | - | - | - | - | - | - | - | - | - | 2.5* | 2.5* | 2.5* | 2.5* | 5.6 |
| | 4.5 | - | - | - | - | - | - | - | - | 3.8* | 3.8* | 3.8* | 3.8* | 2.6 | 3.6* | 3.6* | 3.6* | 2.2 | 2.4* | 2.4* | 2.4* | 6.5 |
| | 3 | - | - | - | - | 6.7* | 6.7* | 6.7* | 6.7* | 3.8 | 4.7* | 4.7* | 4.7* | 2.5 | 4.0* | 3.9 | 4.0* | 2.0 | 2.4* | 2.4* | 2.4* | 7.0 |
| | 1.5 | - | - | - | - | 6.4 | 7.7* | 7.7* | 7.7* | 3.6 | 5.8* | 5.8* | 5.8* | 2.4 | 4.1 | 3.8 | 4.4* | 1.9 | 2.6* | 2.6* | 2.6* | 7.1 |
| | 0 | - | - | - | - | 6.1 | 7.3* | 7.3* | 7.3* | 3.4 | 6.2 | 5.7 | 6.5* | 2.3 | 4.1 | 3.7 | 4.7* | 1.9 | 3.0* | 3.0* | 3.0* | 6.9 |
| | -1.5 | 5.6* | 5.6* | 5.6* | 5.6* | 6.1 | 9.8* | 9.8* | 9.8* | 3.4 | 6.2 | 5.7 | 6.5* | 2.3 | 4.0 | 3.7 | 4.6* | 2.2 | 3.8* | 3.5 | 3.8* | 6.2 |
| | -3 | - | - | - | - | 6.2 | 8.2* | 8.2* | 8.2* | 3.4 | 5.5* | 5.5* | 5.5* | - | - | - | - | 2.9 | 4.5* | 4.5* | 4.5* | 5.1 |
| Braccio monolitico da 4.5 m Avambraccio dipper da 2.0 m Lama parallela posteriore | 6 | - | - | - | - | - | - | - | - | 3.7 | 4.1* | 4.1* | 4.1* | - | - | - | - | 3.2 | 3.4* | 3.4* | 3.4* | 4.9 |
| | 4.5 | - | - | - | - | - | - | - | - | 3.7 | 4.2 | 4.4* | 4.4* | - | - | - | - | 2.4 | 2.7 | 3.2* | 3.2* | 5.9 |
| | 3 | - | - | - | - | 6.2 | 7.3 | 8.0* | 8.0* | 3.5 | 4.0 | 5.3* | 5.3* | 2.3 | 2.6 | 3.8 | 4.3* | 2.0 | 2.3 | 3.3* | 3.3* | 6.4 |
| | 1.5 | - | - | - | - | - | - | - | - | 3.2 | 3.7 | 5.7 | 6.2* | 2.2 | 2.5 | 3.7 | 4.7* | 1.9 | 2.2 | 3.3 | 3.6* | 6.5 |
| | 0 | - | - | - | - | 5.6 | 6.6 | 7.0* | 7.0* | 3.1 | 3.6 | 5.5 | 6.6* | 2.1 | 2.5 | 3.6 | 4.8* | 2.0 | 2.3 | 3.4 | 4.2* | 6.3 |
| | -1.5 | - | - | - | - | 5.6 | 6.6 | 9.3* | 9.3* | 3.1 | 3.6 | 5.5 | 6.3* | - | - | - | - | 2.3 | 2.7 | 4.0 | 4.7* | 5.6 |
| | -3 | - | - | - | - | 5.8 | 6.8 | 7.0* | 7.0* | - | - | - | - | - | - | - | - | 3.4 | 4.0 | 4.7* | 4.7* | 4.3 |
| Braccio monolitico da 4.5 m Avambraccio dipper da 2.45 m Lama parallela posteriore | 6 | - | - | - | - | - | - | - | - | - | - | - | - | - | - | - | - | 2.7* | 2.2 | 2.7* | 2.7* | 5.5 |
| | 4.5 | - | - | - | - | - | - | - | - | 3.7 | 3.0 | 3.9* | 3.9* | 2.4 | 1.8 | 3.7* | 3.7* | 2.1 | 1.6 | 2.6* | 2.6* | 6.4 |
| | 3 | - | - | - | - | 6.4 | 5.3 | 7.0* | 7.0* | 3.5 | 2.8 | 4.9* | 4.9* | 2.3 | 1.8 | 3.8 | 4.1* | 1.9 | 1.4 | 2.6* | 2.6* | 6.8 |
| | 1.5 | - | - | - | - | 5.8 | 4.7 | 6.8* | 6.8* | 3.3 | 2.6 | 5.7 | 5.9* | 2.2 | 1.7 | 3.7 | 4.0 | 1.8 | 1.3 | 2.8* | 2.8* | 6.9 |
| | 0 | - | - | - | - | 5.6 | 4.4 | 7.2* | 7.2* | 3.1 | 2.4 | 5.5 | 6.5 | 2.1 | 1.6 | 3.6 | 3.9 | 1.8 | 1.4 | 3.1 | 3.2* | 6.7 |
| | -1.5 | 5.8* | 5.8* | 5.8* | 5.8* | 5.6 | 4.4 | 9.7* | 9.7* | 3.1 | 2.4 | 5.5 | 6.4 | 2.1 | 1.6 | 3.6 | 3.9 | 2.1 | 1.6 | 3.5 | 3.8 | 6.1 |
| | -3 | - | - | - | - | 5.7 | 4.6 | 7.9* | 7.9* | 3.1 | 2.4 | 5.3* | 5.3* | - | - | - | - | 2.8 | 2.2 | 4.6* | 4.6* | 4.9 |
| Braccio monolitico da 4.5 m Avambraccio dipper da 2.6 m Lama parallela posteriore | 6 | - | - | - | - | - | - | - | - | - | - | - | - | - | - | - | - | 2.5* | 2.5* | 2.5* | 2.5* | 5.6 |
| | 4.5 | - | - | - | - | - | - | - | - | 3.7 | 3.8* | 3.8* | 3.8* | 2.4 | 2.7 | 3.6* | 3.6* | 2.0 | 2.3 | 2.4* | 2.4* | 6.5 |
| | 3 | - | - | - | - | 6.5 | 6.7* | 6.7* | 6.7* | 3.5 | 4.0 | 4.7* | 4.7* | 2.3 | 2.6 | 3.8 | 4.0* | 1.8 | 2.1 | 2.4* | 2.4* | 7.0 |
| | 1.5 | - | - | - | - | 5.8 | 6.9 | 7.7* | 7.7* | 3.3 | 3.8 | 5.7 | 5.8* | 2.2 | 2.5 | 3.7 | 4.4* | 1.7 | 2.0 | 2.6* | 2.6* | 7.1 |
| | 0 | - | - | - | - | 5.6 | 6.6 | 7.3* | 7.3* | 3.1 | 3.6 | 5.5 | 6.5* | 2.1 | 2.4 | 3.6 | 4.7* | 1.8 | 2.0 | 3.0 | 3.0* | 6.9 |
| | -1.5 | 5.6* | 5.6* | 5.6* | 5.6* | 5.5 | 6.6 | 9.8* | 9.8* | 3.1 | 3.6 | 5.5 | 6.5* | 2.1 | 2.4 | 3.6 | 4.6* | 2.0 | 2.3 | 3.4 | 3.8* | 6.2 |
| | -3 | - | - | - | - | 5.6 | 6.7 | 8.2* | 8.2* | 3.1 | 3.6 | 5.5* | 5.5* | - | - | - | - | 2.6 | 3.0 | 4.5* | 4.5* | 5.1 |

Notes: 1. Pressione di esercizio massima con Power Boost = 37.5 MPa. 2. I valori sopra indicati sono conformi alla normativa ISO 10 567. Non superano l'87% della capacità idraulica di sollevamento o il 75% del carico di ribaltamento, con la macchina su un terreno piano e compatto. 3. Le capacità di carico contrassegnate con un asterisco (*) sono limitate dalla capacità di sollevamento idraulico della macchina piuttosto che dal carico di ribaltamento.

**CAPACITÀ DI SOLLEVAMENTO EWR150E - Carro imbullonato**

All'estremità dell'avambraccio, senza benna e attacco rapido. Per ottenere la capacità di sollevamento con benna/attacco rapido, sottrarre il peso di questi componenti dai seguenti valori. **Con contrappeso pesante. Unità: 1 000 kg**

| | Punto di sollevamento | Distanza da centro macchina (u = supporti sollevati/d = supporti abbassati) | | | | | | | | | | | | | | | | | | | | |
|---|---|---|---|---|---|---|---|---|---|---|---|---|---|---|---|---|---|---|---|---|---|---|
| | | 1.5 m | | | | 3.0 m | | | | 4.5 m | | | | 6.0 m | | | | Max. | | | | |
| | | Trasv. UC | | Longit. UC | | Trasv. UC | | Longit. UC | | Trasv. UC | | Longit. UC | | Trasv. UC | | Longit. UC | | Trasv. UC | | Longit. UC | | Max. |
| | m | u | d | u | d | u | d | u | d | u | d | u | d | u | d | u | d | u | d | u | d | m |
| Braccio in 2 pezzi da 4.7 m Avambraccio dipper da 2.0 m Lama parallela anteriore Stabilizzatori posteriori | 7.5 | - | - | - | - | - | - | - | - | - | - | - | - | - | - | - | - | 4.4* | 4.4* | 4.4* | 4.4* | 3.5 |
| | 6 | - | - | - | - | - | - | - | - | 4.1 | 4.1* | 4.1* | 4.1* | - | - | - | - | 3.1 | 3.5* | 3.5* | 3.5* | 5.3 |
| | 4.5 | - | - | - | - | 5.6* | 5.6* | 5.6* | 5.6* | 4.0 | 4.5* | 4.5* | 4.5* | 2.5 | 4.0* | 4.0 | 4.0* | 2.4 | 3.2* | 3.2* | 3.2* | 6.2 |
| | 3 | - | - | - | - | - | - | - | - | 3.7 | 5.3* | 5.3* | 5.3* | 2.4 | 4.2 | 3.9 | 4.3* | 2.1 | 3.2* | 3.2* | 3.2* | 6.7 |
| | 1.5 | - | - | - | - | - | - | - | - | 3.5 | 6.1* | 5.8 | 6.1* | 2.3 | 4.1 | 3.8 | 4.6* | 2.0 | 3.4 | 3.1 | 3.5* | 6.8 |
| | 0 | - | - | - | - | 4.9* | 4.9* | 4.9* | 4.9* | 3.3 | 6.1 | 5.6 | 6.4* | 2.3 | 4.0 | 3.7 | 4.7* | 2.0 | 3.6 | 3.3 | 3.9* | 6.5 |
| | -1.5 | - | - | - | - | 5.9 | 8.6* | 8.6* | 8.6* | 3.3 | 6.0* | 5.6 | 6.0* | - | - | - | - | 2.3 | 4.1 | 3.8 | 4.2* | 5.9 |
| Braccio in 2 pezzi da 4.7 m Avambraccio dipper da 2.0 m Lama parallela anteriore Stabilizzatori posteriori | 7.5 | - | - | - | - | - | - | - | - | - | - | - | - | - | - | - | - | 3.3* | 3.3* | 3.3* | 3.3* | 4.3 |
| | 6 | - | - | - | - | - | - | - | - | 3.7* | 3.7* | 3.7* | 3.7* | - | - | - | - | 2.7 | 2.7* | 2.7* | 2.7* | 5.8 |
| | 4.5 | - | - | - | - | - | - | - | - | 4.0 | 4.1* | 4.1* | 4.1* | 2.6 | 3.7* | 3.7* | 3.7* | 2.1 | 2.6* | 2.6* | 2.6* | 6.7 |
| | 3 | - | - | - | - | 6.8 | 7.5* | 7.5* | 7.5* | 3.8 | 5.0* | 5.0* | 5.0* | 2.5 | 4.0* | 3.9 | 4.0* | 1.9 | 2.6* | 2.6* | 2.6* | 7.1 |
| | 1.5 | - | - | - | - | - | - | - | - | 3.5 | 5.9* | 5.8 | 5.9* | 2.3 | 4.1 | 3.8 | 4.4* | 1.8 | 2.7* | 2.7* | 2.7* | 7.2 |
| | 0 | - | - | - | - | 5.4* | 5.4* | 5.4* | 5.4* | 3.3 | 6.1 | 5.6 | 6.4* | 2.3 | 4.0 | 3.7 | 4.6* | 1.8 | 3.1* | 3.0 | 3.1* | 7.0 |
| | -1.5 | - | - | - | - | 5.9 | 9.2* | 9.2* | 9.2* | 3.3 | 6.1 | 5.6 | 6.2* | 2.2 | 4.0 | 3.7 | 4.4* | 2.1 | 3.6 | 3.4 | 3.7* | 6.4 |
| Braccio in 2 pezzi da 4.7 m Avambraccio dipper da 2.0 m Lama parallela anteriore Stabilizzatori posteriori | 7.5 | - | - | - | - | - | - | - | - | 3.0* | 3.0* | 3.0* | 3.0* | - | - | - | - | 3.0* | 3.0* | 3.0* | 3.0* | 4.5 |
| | 6 | - | - | - | - | - | - | - | - | 3.5* | 3.5* | 3.5* | 3.5* | - | - | - | - | 2.5* | 2.5* | 2.5* | 2.5* | 6.0 |
| | 4.5 | - | - | - | - | - | - | - | - | 3.9* | 3.9* | 3.9* | 3.9* | 2.6 | 3.6* | 3.6* | 3.6* | 2.0 | 2.4* | 2.4* | 2.4* | 6.8 |
| | 3 | - | - | - | - | 6.9 | 7.2* | 7.2* | 7.2* | 3.8 | 4.9* | 4.9* | 4.9* | 2.5 | 4.0* | 3.9 | 4.0* | 1.8 | 2.4* | 2.4* | 2.4* | 7.3 |
| | 1.5 | - | - | - | - | - | - | - | - | 3.5 | 5.8* | 5.8* | 5.8* | 2.3 | 4.1 | 3.8 | 4.4* | 1.7 | 2.5* | 2.5* | 2.5* | 7.4 |
| | 0 | - | - | - | - | 5.4* | 5.4* | 5.4* | 5.4* | 3.3 | 6.1 | 5.6 | 6.3* | 2.2 | 4.0 | 3.7 | 4.6* | 1.8 | 2.8* | 2.8* | 2.8* | 7.1 |
| | -1.5 | - | - | - | - | 5.9 | 8.9* | 8.9* | 8.9* | 3.2 | 6.1 | 5.5 | 6.2* | 2.2 | 4.0 | 3.6 | 4.5* | 2.0 | 3.4* | 3.2 | 3.4* | 6.6 |
| Braccio in 2 pezzi da 4.7 m Avambraccio dipper da 2.0 m Lama parallela posteriore | 7.5 | - | - | - | - | - | - | - | - | - | - | - | - | - | - | - | - | 4.4* | 4.4* | 4.4* | 4.4* | 3.5 |
| | 6 | - | - | - | - | - | - | - | - | 3.8 | 4.1* | 4.1* | 4.1* | - | - | - | - | 2.9 | 3.3 | 3.5* | 3.5* | 5.3 |
| | 4.5 | - | - | - | - | 5.6* | 5.6* | 5.6* | 5.6* | 3.6 | 4.2 | 4.5* | 4.5* | 2.3 | 2.6 | 3.8 | 4.0* | 2.2 | 2.5 | 3.2* | 3.2* | 6.2 |
| | 3 | - | - | - | - | - | - | - | - | 3.4 | 3.9 | 5.3* | 5.3* | 2.2 | 2.5 | 3.8 | 4.3* | 1.9 | 2.1 | 3.2 | 3.2* | 6.7 |
| | 1.5 | - | - | - | - | - | - | - | - | 3.1 | 3.6 | 5.6 | 6.1* | 2.1 | 2.4 | 3.6 | 4.6* | 1.8 | 2.0 | 3.0 | 3.5* | 6.8 |
| | 0 | - | - | - | - | 4.9* | 4.9* | 4.9* | 4.9* | 3.0 | 3.5 | 5.4 | 6.4* | 2.0 | 2.4 | 3.6 | 4.7* | 1.8 | 2.1 | 3.2 | 3.9* | 6.5 |
| | -1.5 | - | - | - | - | 5.4 | 6.4 | 8.6* | 8.6* | 3.0 | 3.5 | 5.4 | 6.0* | - | - | - | - | 2.1 | 2.4 | 3.7 | 4.2* | 5.9 |
| Braccio in 2 pezzi da 4.7 m Avambraccio dipper da 2.45 m Lama parallela posteriore | 7.5 | - | - | - | - | - | - | - | - | - | - | - | - | - | - | - | - | 3.3* | 3.3* | 3.3* | 3.3* | 4.3 |
| | 6 | - | - | - | - | - | - | - | - | 3.7* | 3.7* | 3.7* | 3.7* | - | - | - | - | 2.5 | 2.7* | 2.7* | 2.7* | 5.8 |
| | 4.5 | - | - | - | - | - | - | - | - | 3.7 | 4.1* | 4.1* | 4.1* | 2.3 | 2.7 | 3.7* | 3.7* | 1.9 | 2.2 | 2.6* | 2.6* | 6.7 |
| | 3 | - | - | - | - | 6.3 | 7.4 | 7.5* | 7.5* | 3.4 | 4.0 | 5.0* | 5.0* | 2.2 | 2.6 | 3.8 | 4.0* | 1.7 | 1.9 | 2.6* | 2.6* | 7.1 |
| | 1.5 | - | - | - | - | - | - | - | - | 3.2 | 3.7 | 5.6 | 5.9* | 2.1 | 2.4 | 3.7 | 4.4* | 1.6 | 1.9 | 2.7* | 2.7* | 7.2 |
| | 0 | - | - | - | - | 5.3 | 5.4* | 5.4* | 5.4* | 3 | 3.5 | 5.4 | 6.4* | 2 | 2.4 | 3.6 | 4.6* | 1.6 | 1.9 | 2.9 | 3.1* | 7 |
| | -1.5 | - | - | - | - | 5.3 | 6.4 | 9.2* | 9.2* | 2.9 | 3.4 | 5.4 | 6.2* | 2 | 2.3 | 3.5 | 4.4* | 1.8 | 2.1 | 3.2 | 3.7* | 6.4 |
| Braccio in 2 pezzi da 4.7 m Avambraccio dipper da 2.6 m Lama parallela posteriore | 7.5 | - | - | - | - | - | - | - | - | 3.1* | 3.0* | 3.1* | 3.0* | - | - | - | - | 3.1* | 3.0* | 3.1* | 3.0* | 4.5 |
| | 6 | - | - | - | - | - | - | - | - | 3.5* | 3.5* | 3.5* | 3.5* | - | - | - | - | 2.4 | 2.5* | 2.6* | 2.5* | 6.0 |
| | 4.5 | - | - | - | - | - | - | - | - | 3.7 | 3.9* | 3.9* | 3.9* | 2.3 | 2.7 | 3.6* | 3.6* | 1.9 | 2.1 | 2.4* | 2.4* | 6.8 |
| | 3 | - | - | - | - | 6.3 | 7.2* | 7.1* | 7.2* | 3.4 | 4.0 | 4.8* | 4.9* | 2.2 | 2.6 | 3.8 | 4.0* | 1.6 | 1.9 | 2.4* | 2.4* | 7.3 |
| | 1.5 | - | - | - | - | - | - | - | - | 3.2 | 3.7 | 5.6 | 5.8* | 2.1 | 2.4 | 3.6 | 4.4* | 1.5 | 1.8 | 2.5* | 2.5* | 7.4 |
| | 0 | - | - | - | - | 5.3 | 5.4* | 5.5* | 5.4* | 3.0 | 3.5 | 5.4 | 6.3* | 2.0 | 2.3 | 3.5 | 4.6* | 1.6 | 1.8 | 2.8 | 2.8* | 7.1 |
| | -1.5 | - | - | - | - | 5.3 | 6.3 | 9.0* | 8.9* | 2.9 | 3.4 | 5.3 | 6.2* | 2.0 | 2.3 | 3.5 | 4.5* | 1.8 | 2.1 | 3.1 | 3.4* | 6.6 |

Notes: 1. Pressione di esercizio massima con Power Boost = 37.5 MPa. 2. I valori sopra indicati sono conformi alla normativa ISO 10 567. Non superano l'87% della capacità idraulica di sollevamento o il 75% del carico di ribaltamento, con la macchina su un terreno piano e compatto. 3. Le capacità di carico contrassegnate con un asterisco (*) sono limitate dalla capacità di sollevamento idraulico della macchina piuttosto che dal carico di ribaltamento.

# Caratteristiche tecniche
## EWR170E

**CAPACITÀ DI SOLLEVAMENTO EWR170E**

All'estremità dell'avambraccio, senza benna e attacco rapido. Per ottenere la capacità di sollevamento con benna/attacco rapido, sottrarre il peso di questi componenti dai seguenti valori. **Con contrappeso pesante. Unità: 1 000 kg**

| | Punto di sollevamento | Distanza da centro macchina (u = supporti sollevati/d = supporti abbassati) | | | | | | | | | | | | | | | | | | | | |
|---|---|---|---|---|---|---|---|---|---|---|---|---|---|---|---|---|---|---|---|---|---|---|
| | | 3.0 m | | | | 4.5 m | | | | 6.0 m | | | | 7.5 m | | | | Max. | | | | |
| | | Trasv. UC | | Longit. UC | | Trasv. UC | | Longit. UC | | Trasv. UC | | Longit. UC | | Trasv. UC | | Longit. UC | | Trasv. UC | | Longit. UC | | Max. |
| | m | u | d | u | d | u | d | u | d | u | d | u | d | u | d | u | d | u | d | u | d | m |
| Braccio in 2 pezzi da 5.1 m Avambraccio dipper da 2.0 m Lama anteriore Stabilizzatori posteriori | 7.5 | - | - | - | - | - | - | - | - | - | - | - | - | - | - | - | - | 4.9 | 5.1* | 5.1* | 5.1* | 4.3 |
| | 6 | - | - | - | - | 4.7 | 4.8* | 4.8* | 4.8* | - | - | - | - | - | - | - | - | 3.0 | 4.3* | 4.3* | 4.3* | 5.8 |
| | 4.5 | 7.4* | 7.4* | 7.4* | 7.4* | 4.5 | 5.5* | 5.5* | 5.5* | 2.9 | 4.8* | 4.6 | 4.8* | - | - | - | - | 2.4 | 4.0* | 3.8 | 4.0* | 6.7 |
| | 3 | - | - | - | - | 4.1 | 6.8* | 6.8* | 6.8* | 2.8 | 4.7 | 4.4 | 5.3* | - | - | - | - | 2.1 | 3.6 | 3.4 | 4.0* | 7.1 |
| | 1.5 | - | - | - | - | 3.9 | 7.0 | 6.5 | 7.8* | 2.6 | 4.6 | 4.3 | 5.7* | - | - | - | - | 2.0 | 3.5 | 3.3 | 4.2* | 7.2 |
| | 0 | - | - | - | - | 3.7 | 6.8 | 6.4 | 8.2* | 2.6 | 4.5 | 4.2 | 6.0* | - | - | - | - | 2.1 | 3.6 | 3.4 | 4.7* | 7.0 |
| | -1.5 | 6.8 | 10.0* | 10.0* | 10.0* | 3.7 | 6.8 | 6.4 | 7.7* | 2.6 | 4.5 | 4.2 | 5.6* | - | - | - | - | 2.4 | 4.1 | 3.9 | 5.0* | 6.4 |
| Braccio in 2 pezzi da 5.1 m Avambraccio dipper da 2.45 m Lama anteriore Stabilizzatori posteriori | 7.5 | - | - | - | - | 4.5* | 4.5* | 4.5* | 4.5* | - | - | - | - | - | - | - | - | 4.0 | 4.1* | 4.1* | 4.1* | 5.0 |
| | 6 | - | - | - | - | 4.3* | 4.3* | 4.3* | 4.3* | 3.0 | 4.3* | 4.3* | 4.3* | - | - | - | - | 2.7 | 3.5* | 3.5* | 3.5* | 6.3 |
| | 4.5 | 6.3* | 6.3* | 6.3* | 6.3* | 4.5 | 5.0* | 5.0* | 5.0* | 2.9 | 4.5* | 4.5* | 4.5* | - | - | - | - | 2.2 | 3.3* | 3.3* | 3.3* | 7.1 |
| | 3 | - | - | - | - | 4.2 | 6.3* | 6.3* | 6.3* | 2.8 | 4.7 | 4.5 | 5.0* | 2.0 | 3.4 | 3.2 | 3.8* | 1.9 | 3.3 | 3.1 | 3.3* | 7.6 |
| | 1.5 | - | - | - | - | 3.9 | 7.0 | 6.6 | 7.5* | 2.6 | 4.6 | 4.3 | 5.6* | 1.9 | 3.3 | 3.1 | 4.6* | 1.9 | 3.2 | 3.0 | 3.5* | 7.7 |
| | 0 | - | - | - | - | 3.7 | 6.8 | 6.4 | 8.1* | 2.5 | 4.5 | 4.2 | 5.9* | - | - | - | - | 1.9 | 3.3 | 3.1 | 3.9* | 7.4 |
| | -1.5 | 6.7 | 9.2* | 9.2* | 9.2* | 3.7 | 6.8 | 6.3 | 7.9* | 2.5 | 4.4 | 4.2 | 5.8* | - | - | - | - | 2.1 | 3.7 | 3.5 | 4.6* | 6.9 |
| | -3 | - | - | - | - | 3.8 | 6.8* | 6.4 | 6.8* | - | - | - | - | - | - | - | - | 2.9 | 5.1 | 4.8 | 5.3* | 5.5 |
| Braccio in 2 pezzi da 5.1 m Avambraccio dipper da 2.0 m Lama anteriore Stabilizzatori posteriori | 7.5 | - | - | - | - | 4.3* | 4.3* | 4.3* | 4.3* | - | - | - | - | - | - | - | - | 3.7 | 3.7* | 3.7* | 3.7* | 5.2 |
| | 6 | - | - | - | - | 4.1* | 4.1* | 4.1* | 4.1* | 3.0 | 4.2* | 4.2* | 4.2* | - | - | - | - | 2.6 | 3.3* | 3.3* | 3.3* | 6.5 |
| | 4.5 | - | - | - | - | 4.5 | 4.9* | 4.9* | 4.9* | 2.9 | 4.4* | 4.4* | 4.4* | - | - | - | - | 2.1 | 3.1* | 3.1* | 3.1* | 7.3 |
| | 3 | - | - | - | - | 4.2 | 6.1* | 6.1* | 6.1* | 2.8 | 4.7 | 4.5 | 4.9* | 2.0 | 3.4 | 3.2 | 4.3* | 1.9 | 3.1* | 3.0 | 3.1* | 7.7 |
| | 1.5 | - | - | - | - | 3.9 | 7.0 | 6.6 | 7.4* | 2.6 | 4.6 | 4.3 | 5.5* | 1.9 | 3.3 | 3.1 | 4.5* | 1.8 | 3.1 | 2.9 | 3.3* | 7.8 |
| | 0 | 4.6* | 4.6* | 4.6* | 4.6* | 3.7 | 6.8 | 6.4 | 8.0* | 2.5 | 4.4 | 4.2 | 5.8* | 1.9 | 3.2 | 3.1 | 4.4* | 1.8 | 3.2 | 3.0 | 3.6* | 7.6 |
| | -1.5 | 6.6 | 9.0* | 9.0* | 9.0* | 3.7 | 6.8 | 6.3 | 7.9* | 2.5 | 4.4 | 4.1 | 5.8* | - | - | - | - | 2.0 | 3.5 | 3.3 | 4.2* | 7.0 |
| | -3 | - | - | - | - | 3.7 | 6.8 | 6.4 | 7.0* | - | - | - | - | - | - | - | - | 2.6 | 4.6 | 4.3 | 4.9* | 5.9 |
| Braccio in 2 pezzi da 5.1 m Avambraccio dipper da 3.1 m Lama anteriore Stabilizzatori posteriori | 7.5 | - | - | - | - | - | - | - | - | - | - | - | - | - | - | - | - | 3.0* | 3.0* | 3.0* | 3.0* | 5.9 |
| | 6 | - | - | - | - | - | - | - | - | 3.0 | 3.7* | 3.7* | 3.7* | - | - | - | - | 2.3 | 2.6* | 2.6* | 2.6* | 7.1 |
| | 4.5 | - | - | - | - | 4.3* | 4.3* | 4.3* | 4.3* | 3.0 | 4.0* | 4.0* | 4.0* | 2.0 | 3.4 | 3.2 | 3.5* | 1.9 | 2.5* | 2.5* | 2.5* | 7.8 |
| | 3 | - | - | - | - | 4.3 | 5.6* | 5.6* | 5.6* | 2.8 | 4.6* | 4.5 | 4.6* | 2.0 | 3.4 | 3.2 | 4.1* | 1.7 | 2.5* | 2.5* | 2.5* | 8.2 |
| | 1.5 | - | - | - | - | 4.0 | 7.0* | 6.7 | 7.0* | 2.7 | 4.6 | 4.3 | 5.2* | 1.9 | 3.3 | 3.1 | 4.4* | 1.6 | 2.6* | 2.6* | 2.6* | 8.3 |
| | 0 | 5.2* | 5.2* | 5.2* | 5.2* | 3.7 | 6.8 | 6.4 | 7.9* | 2.5 | 4.5 | 4.2 | 5.7* | 1.8 | 3.2 | 3.0 | 4.6* | 1.7 | 2.9* | 2.7 | 2.9* | 8.1 |
| | -1.5 | 6.6 | 8.2* | 8.2* | 8.2* | 3.6 | 6.7 | 6.3 | 8.0* | 2.5 | 4.4 | 4.1 | 5.8* | 1.8 | 3.2 | 3.0 | 4.0* | 1.8 | 3.2 | 3.0 | 3.3* | 7.6 |
| | -3 | 6.7 | 10.8* | 10.8* | 10.8* | 3.7 | 6.8 | 6.3 | 7.4* | 2.5 | 4.4 | 4.1 | 5.3* | - | - | - | - | 2.2 | 3.8 | 3.6 | 4.2* | 6.7 |
| Braccio in 2 pezzi da 5.1 m Avambraccio a collo d'oca da 2.95 m Lama anteriore Stabilizzatori posteriori | 7.5 | - | - | - | - | - | - | - | - | - | - | - | - | - | - | - | - | 3.3 | 3.5* | 3.5* | 3.5* | 5.8 |
| | 6 | - | - | - | - | - | - | - | - | 3.2 | 4.1* | 4.1* | 4.1* | - | - | - | - | 2.5 | 3.1* | 3.1* | 3.1* | 7.0 |
| | 4.5 | - | - | - | - | 4.7* | 4.7* | 4.7* | 4.7* | 3.2 | 4.3* | 4.3* | 4.3* | 2.2 | 3.6 | 3.4 | 3.8* | 2.1 | 2.9* | 2.9* | 2.9* | 7.7 |
| | 3 | - | - | - | - | 4.5 | 6.0* | 6.0* | 6.0* | 3.0 | 4.9* | 4.7 | 4.9* | 2.2 | 3.6 | 3.4 | 4.4* | 1.9 | 2.9* | 2.9* | 2.9* | 8.1 |
| | 1.5 | - | - | - | - | 4.2 | 7.3 | 6.9 | 7.4* | 2.9 | 4.8 | 4.5 | 5.6* | 2.1 | 3.5 | 3.3 | 4.7* | 1.9 | 3.0* | 2.9 | 3.0* | 8.2 |
| | 0 | - | - | - | - | 3.9 | 7.1 | 6.6 | 8.2* | 2.7 | 4.7 | 4.4 | 6.0* | 2.1 | 3.4 | 3.3 | 4.8* | 1.9 | 3.2 | 3.0 | 3.2* | 8.0 |
| | -1.5 | 6.8 | 8.1* | 8.1* | 8.1* | 3.9 | 7.0 | 6.5 | 8.3* | 2.7 | 4.6 | 4.3 | 6.1* | - | - | - | - | 2.1 | 3.5 | 3.3 | 3.7* | 7.5 |
| | -3 | 6.9 | 10.9* | 10.9* | 10.9* | 3.9 | 7.0 | 6.6 | 7.5* | 2.7 | 4.6 | 4.4 | 5.4* | - | - | - | - | 2.5 | 4.2 | 3.9 | 4.6* | 6.5 |
| Braccio in 2 pezzi da 5.1 m Avambraccio dipper da 2.0 m Lama posteriore | 7.5 | - | - | - | - | - | - | - | - | - | - | - | - | - | - | - | - | 4.7 | 5.1* | 5.1* | 5.1* | 4.3 |
| | 6 | - | - | - | - | 4.4 | 4.8* | 4.8* | 4.8* | - | - | - | - | - | - | - | - | 2.9 | 3.3 | 4.3* | 4.3* | 5.8 |
| | 4.5 | 7.4* | 7.4* | 7.4* | 7.4* | 4.2 | 4.8 | 5.5* | 5.5* | 2.7 | 3.1 | 4.5 | 4.8* | - | - | - | - | 2.3 | 2.6 | 3.7 | 4.0* | 6.7 |
| | 3 | - | - | - | - | 3.9 | 4.5 | 6.7 | 6.8* | 2.6 | 3.0 | 4.3 | 5.3* | - | - | - | - | 2.0 | 2.3 | 3.3 | 4.0* | 7.1 |
| | 1.5 | - | - | - | - | 3.6 | 4.2 | 6.4 | 7.8* | 2.5 | 2.8 | 4.2 | 5.7* | - | - | - | - | 1.9 | 2.2 | 3.2 | 4.2* | 7.2 |
| | 0 | - | - | - | - | 3.5 | 4.1 | 6.3 | 8.2* | 2.4 | 2.8 | 4.1 | 6.0* | - | - | - | - | 2.0 | 2.3 | 3.3 | 4.7* | 7.0 |
| | -1.5 | 6.4 | 7.6 | 10.0* | 10.0* | 3.5 | 4.1 | 6.3 | 7.7* | 2.4 | 2.8 | 4.1 | 5.6* | - | - | - | - | 2.2 | 2.5 | 3.8 | 5.0* | 6.4 |
| Braccio in 2 pezzi da 5.1 m Avambraccio da 2.45 m Lama posteriore | 7.5 | - | - | - | - | 4.5 | 4.5* | 4.5* | 4.5* | - | - | - | - | - | - | - | - | 3.8 | 4.1* | 4.1* | 4.1* | 5.0 |
| | 6 | - | - | - | - | 4.3* | 4.3* | 4.3* | 4.3* | 2.8 | 3.2 | 4.3* | 4.3* | - | - | - | - | 2.5 | 2.9 | 3.5* | 3.5* | 6.3 |
| | 4.5 | 6.3* | 6.3* | 6.3* | 6.3* | 4.3 | 4.9 | 5.0* | 5.0* | 2.7 | 3.1 | 4.5* | 4.5* | - | - | - | - | 2.0 | 2.3 | 3.3* | 3.3* | 7.1 |
| | 3 | - | - | - | - | 4.0 | 4.5 | 6.3* | 6.3* | 2.6 | 3.0 | 4.4 | 5.0* | 1.8 | 2.1 | 3.1 | 3.8* | 1.8 | 2.1 | 3.0 | 3.3* | 7.6 |
| | 1.5 | - | - | - | - | 3.6 | 4.2 | 6.4 | 7.5* | 2.5 | 2.8 | 4.2 | 5.6* | 1.8 | 2.1 | 3.0 | 4.6* | 1.7 | 2.0 | 2.9 | 3.5* | 7.7 |
| | 0 | - | - | - | - | 3.5 | 4.0 | 6.2 | 8.1* | 2.4 | 2.7 | 4.1 | 5.9* | - | - | - | - | 1.8 | 2.0 | 3.0 | 3.9* | 7.4 |
| | -1.5 | 6.3 | 7.4 | 9.2* | 9.2* | 3.4 | 4.0 | 6.2 | 7.9* | 2.3 | 2.7 | 4.1 | 5.8* | - | - | - | - | 2.0 | 2.3 | 3.4 | 4.6* | 6.9 |
| | -3 | - | - | - | - | 3.5 | 4.1 | 6.3 | 6.8* | - | - | - | - | - | - | - | - | 2.7 | 3.1 | 4.6 | 5.3* | 5.5 |

Notes: 1. Pressione di esercizio massima con Power Boost = 37.5 MPa. 2. I valori sopra indicati sono conformi alla normativa ISO 10 567. Non superano l'87% della capacità idraulica di sollevamento o il 75% del carico di ribaltamento, con la macchina su un terreno piano e compatto. 3. Le capacità di carico contrassegnate con un asterisco (*) sono limitate dalla capacità di sollevamento idraulico della macchina piuttosto che dal carico di ribaltamento.

**CAPACITÀ DI SOLLEVAMENTO EWR170E**

All'estremità dell'avambraccio, senza benna e attacco rapido. Per ottenere la capacità di sollevamento con benna/attacco rapido, sottrarre il peso di questi componenti dai seguenti valori. **Con contrappeso pesante. Unità: 1 000 kg**

| | Punto di sollevamento | Distanza da centro macchina (u = supporti sollevati/d = supporti abbassati) | | | | | | | | | | | | | | | | | | | | |
|---|---|---|---|---|---|---|---|---|---|---|---|---|---|---|---|---|---|---|---|---|---|---|
| | | 3.0 m | | | | 4.5 m | | | | 6.0 m | | | | 7.5 m | | | | Max. | | | | |
| | | Trasv. UC | | Longit. UC | | Trasv. UC | | Longit. UC | | Trasv. UC | | Longit. UC | | Trasv. UC | | Longit. UC | | Trasv. UC | | Longit. UC | | Max. |
| | m | u | d | u | d | u | d | u | d | u | d | u | d | u | d | u | d | u | d | u | d | m |
| Braccio in 2 pezzi da 5.1 m Avambraccio dipper da 2.6 m Lama posteriore | 7.5 | - | - | - | - | 4.3* | 4.3* | 4.3* | 4.3* | - | - | - | - | - | - | - | - | 3.5 | 3.7* | 3.7* | 3.7* | 5.2 |
| | 6 | - | - | - | - | 4.1* | 4.1* | 4.1* | 4.1* | 2.8 | 3.2 | 4.2* | 4.2* | - | - | - | - | 2.4 | 2.7 | 3.3* | 3.3* | 6.5 |
| | 4.5 | - | - | - | - | 4.3 | 4.9* | 4.9* | 4.9* | 2.7 | 3.1 | 4.4* | 4.4* | - | - | - | - | 2.0 | 2.2 | 3.1* | 3.1* | 7.3 |
| | 3 | - | - | - | - | 4.0 | 4.6 | 6.1* | 6.1* | 2.6 | 3.0 | 4.4 | 4.9* | 1.8 | 2.1 | 3.1 | 4.3* | 1.7 | 2.0 | 3.0 | 3.1* | 7.7 |
| | 1.5 | - | - | - | - | 3.7 | 4.2 | 6.4 | 7.4* | 2.5 | 2.8 | 4.2 | 5.5* | 1.8 | 2.0 | 3.0 | 4.5* | 1.7 | 1.9 | 2.9 | 3.3* | 7.8 |
| | 0 | 4.6* | 4.6* | 4.6* | 4.6* | 3.5 | 4.0 | 6.2 | 8.0* | 2.4 | 2.7 | 4.1 | 5.8* | 1.7 | 2.0 | 3.0 | 4.4* | 1.7 | 2.0 | 2.9 | 3.6* | 7.6 |
| | -1.5 | 6.2 | 7.4 | 9.0* | 9.0* | 3.4 | 4.0 | 6.2 | 7.9* | 2.3 | 2.7 | 4.0 | 5.8* | - | - | - | - | 1.9 | 2.2 | 3.3 | 4.2* | 7.0 |
| | -3 | - | - | - | - | 3.5 | 4.0 | 6.2 | 7.0* | - | - | - | - | - | - | - | - | 2.4 | 2.8 | 4.2 | 4.9* | 5.9 |
| Braccio in 2 pezzi da 5.1 m Avambraccio dipper da 3.1 m Lama posteriore | 7.5 | - | - | - | - | - | - | - | - | - | - | - | - | - | - | - | - | 2.9 | 3.0* | 3.0* | 3.0* | 5.9 |
| | 6 | - | - | - | - | - | - | - | - | 2.9 | 3.3 | 3.7* | 3.7* | - | - | - | - | 2.1 | 2.4 | 2.6* | 2.6* | 7.1 |
| | 4.5 | - | - | - | - | 4.3* | 4.3* | 4.3* | 4.3* | 2.8 | 3.2 | 4.0* | 4.0* | 1.9 | 2.2 | 3.2 | 3.5* | 1.8 | 2.0 | 2.5* | 2.5* | 7.8 |
| | 3 | - | - | - | - | 4.1 | 4.7 | 5.6* | 5.6* | 2.6 | 3.0 | 4.4 | 4.6* | 1.9 | 2.1 | 3.1 | 4.1* | 1.6 | 1.8 | 2.5* | 2.5* | 8.2 |
| | 1.5 | - | - | - | - | 3.7 | 4.3 | 6.5 | 7.0* | 2.5 | 2.9 | 4.2 | 5.2* | 1.8 | 2.0 | 3.0 | 4.4* | 1.5 | 1.8 | 2.6 | 2.6* | 8.3 |
| | 0 | 5.2* | 5.2* | 5.2* | 5.2* | 3.5 | 4.1 | 6.2 | 7.9* | 2.4 | 2.7 | 4.1 | 5.7* | 1.7 | 2.0 | 3.0 | 4.6* | 1.5 | 1.8 | 2.7 | 2.9* | 8.1 |
| | -1.5 | 6.1 | 7.3 | 8.2* | 8.2* | 3.4 | 4.0 | 6.1 | 8.0* | 2.3 | 2.7 | 4.0 | 5.8* | 1.7 | 2.0 | 2.9 | 4.0* | 1.7 | 1.9 | 2.9 | 3.3* | 7.6 |
| | -3 | 6.3 | 7.4 | 10.8* | 10.8* | 3.4 | 4.0 | 6.2 | 7.4* | 2.3 | 2.7 | 4.0 | 5.3* | - | - | - | - | 2.0 | 2.3 | 3.5 | 4.2* | 6.7 |
| Braccio in 2 pezzi da 5.1 m Avambraccio a collo d'oca da 2.95 m Lama posteriore | 7.5 | - | - | - | - | - | - | - | - | - | - | - | - | - | - | - | - | 3.2 | 3.5* | 3.5* | 3.5* | 5.8 |
| | 6 | - | - | - | - | - | - | - | - | 3.1 | 3.4 | 4.1* | 4.1* | - | - | - | - | 2.4 | 2.7 | 3.1* | 3.1* | 7.0 |
| | 4.5 | - | - | - | - | 4.6 | 4.7* | 4.7* | 4.7* | 3.0 | 3.4 | 4.3* | 4.3* | 2.1 | 2.4 | 3.4 | 3.8* | 2.0 | 2.3 | 2.9* | 2.9* | 7.7 |
| | 3 | - | - | - | - | 4.3 | 4.9 | 6.0* | 6.0* | 2.8 | 3.2 | 4.6 | 4.9* | 2.1 | 2.3 | 3.3 | 4.4* | 1.8 | 2.1 | 2.9* | 2.9* | 8.1 |
| | 1.5 | - | - | - | - | 3.9 | 4.5 | 6.7 | 7.4* | 2.7 | 3.1 | 4.4 | 5.6* | 2.0 | 2.3 | 3.2 | 4.7* | 1.7 | 2.0 | 2.9 | 3.0* | 8.2 |
| | 0 | - | - | - | - | 3.7 | 4.3 | 6.5 | 8.2* | 2.6 | 2.9 | 4.3 | 6.0* | 1.9 | 2.2 | 3.2 | 4.8* | 1.8 | 2.0 | 2.9 | 3.2* | 8.0 |
| | -1.5 | 6.4 | 7.6 | 8.1* | 8.1* | 3.6 | 4.2 | 6.4 | 8.3* | 2.5 | 2.9 | 4.2 | 6.1* | - | - | - | - | 1.9 | 2.2 | 3.2 | 3.7* | 7.5 |
| | -3 | 6.5 | 7.7 | 10.9* | 10.9* | 3.7 | 4.2 | 6.4 | 7.5* | 2.5 | 2.9 | 4.3 | 5.4* | - | - | - | - | 2.3 | 2.6 | 3.8 | 4.6* | 6.5 |
| Braccio in 2 pezzi da 5.2 m Avambraccio dipper da 2.0 m Lama anteriore Stabilizzatori posteriori | 7.5 | - | - | - | - | - | - | - | - | - | - | - | - | - | - | - | - | 4.1* | 4.1* | 4.1* | 4.1* | 4.4 |
| | 6 | - | - | - | - | 4.6* | 4.6* | 4.6* | 4.6* | - | - | - | - | - | - | - | - | 3.0 | 3.5* | 3.5* | 3.5* | 5.9 |
| | 4.5 | 7.3* | 7.3* | 7.3* | 7.3* | 4.4 | 5.4* | 5.4* | 5.4* | 2.9 | 4.6* | 4.6 | 4.6* | - | - | - | - | 2.3 | 3.3* | 3.3* | 3.3* | 6.8 |
| | 3 | - | - | - | - | 4.1 | 6.6* | 6.6* | 6.6* | 2.7 | 4.7 | 4.4 | 5.1* | - | - | - | - | 2.0 | 3.3* | 3.3 | 3.3* | 7.2 |
| | 1.5 | - | - | - | - | 3.7 | 6.9 | 6.4 | 7.6* | 2.6 | 4.5 | 4.2 | 5.6* | - | - | - | - | 1.9 | 3.4 | 3.2 | 3.6* | 7.3 |
| | 0 | - | - | - | - | 3.6 | 6.7 | 6.3 | 7.9* | 2.5 | 4.4 | 4.1 | 5.8* | - | - | - | - | 2.0 | 3.5 | 3.3 | 4.0* | 7.1 |
| | -1.5 | 6.5 | 7.3* | 7.3* | 7.3* | 3.6 | 6.7 | 6.3 | 7.6* | 2.5 | 4.4 | 4.1 | 5.6* | - | - | - | - | 2.2 | 4.0 | 3.7 | 4.9* | 6.5 |
| Braccio in 2 pezzi da 5.2 m Avambraccio dipper da 2.0 m Lama anteriore Stabilizzatori posteriori | 7.5 | - | - | - | - | 4.2* | 4.2* | 4.2* | 4.2* | - | - | - | - | - | - | - | - | 3.1* | 3.1* | 3.1* | 3.1* | 5.1 |
| | 6 | - | - | - | - | 4.2* | 4.2* | 4.2* | 4.2* | 3.0 | 3.9* | 3.9* | 3.9* | - | - | - | - | 2.6 | 2.7* | 2.7* | 2.7* | 6.4 |
| | 4.5 | 5.9* | 5.9* | 5.9* | 5.9* | 4.5 | 4.9* | 4.9* | 4.9* | 2.9 | 4.3* | 4.3* | 4.3* | - | - | - | - | 2.1 | 2.6* | 2.6* | 2.6* | 7.2 |
| | 3 | - | - | - | - | 4.2 | 6.2* | 6.2* | 6.2* | 2.7 | 4.7 | 4.5 | 4.8* | 1.9 | 3.3 | 3.1 | 3.4* | 1.9 | 2.6* | 2.6* | 2.6* | 7.6 |
| | 1.5 | - | - | - | - | 3.8 | 6.9 | 6.5 | 7.3* | 2.6 | 4.5 | 4.3 | 5.4* | 1.9 | 3.3 | 3.1 | 4.2* | 1.8 | 2.8* | 2.8* | 2.8* | 7.7 |
| | 0 | - | - | - | - | 3.6 | 6.7 | 6.3 | 7.9* | 2.5 | 4.4 | 4.1 | 5.7* | 1.8 | 3.2 | 3.0 | 3.3* | 1.8 | 3.1* | 3.0 | 3.1* | 7.5 |
| | -1.5 | 6.4 | 6.7* | 6.7* | 6.7* | 3.5 | 6.7 | 6.2 | 7.7* | 2.4 | 4.4 | 4.1 | 5.7* | - | - | - | - | 2.0 | 3.6 | 3.3 | 3.8* | 7.0 |
| | -3 | - | - | - | - | 3.6 | 6.7 | 6.3 | 6.8* | - | - | - | - | - | - | - | - | 2.5 | 4.5 | 4.2 | 4.8* | 5.9 |
| Braccio in 2 pezzi da 5.2 m Avambraccio dipper da 2.0 m Lama posteriore | 7.5 | - | - | - | - | - | - | - | - | - | - | - | - | - | - | - | - | 4.1* | 4.1* | 4.1* | 4.1* | 4.4 |
| | 6 | - | - | - | - | 4.4 | 4.6* | 4.6* | 4.6* | - | - | - | - | - | - | - | - | 2.8 | 3.2 | 3.5* | 3.5* | 5.9 |
| | 4.5 | 7.3* | 7.3* | 7.3* | 7.3* | 4.2 | 4.8 | 5.4* | 5.4* | 2.7 | 3.1 | 4.5 | 4.6* | - | - | - | - | 2.2 | 2.5 | 3.3* | 3.3* | 6.8 |
| | 3 | - | - | - | - | 3.8 | 4.4 | 6.6* | 6.6* | 2.5 | 2.9 | 4.3 | 5.1* | - | - | - | - | 1.9 | 2.2 | 3.2 | 3.3* | 7.2 |
| | 1.5 | - | - | - | - | 3.5 | 4.1 | 6.3 | 7.6* | 2.4 | 2.8 | 4.1 | 5.6* | - | - | - | - | 1.8 | 2.1 | 3.1 | 3.6* | 7.3 |
| | 0 | - | - | - | - | 3.3 | 3.9 | 6.1 | 7.9* | 2.3 | 2.7 | 4.0 | 5.8* | - | - | - | - | 1.8 | 2.1 | 3.2 | 4.0* | 7.1 |
| | -1.5 | 6.1 | 7.3 | 7.3* | 7.3* | 3.3 | 3.9 | 6.1 | 7.6* | 2.3 | 2.7 | 4.0 | 5.6* | - | - | - | - | 2.1 | 2.4 | 3.6 | 4.9* | 6.5 |
| Braccio in 2 pezzi da 5.2 m Avambraccio dipper da 2.45 m Lama posteriore | 7.5 | - | - | - | - | 4.2* | 4.2* | 4.2* | 4.2* | - | - | - | - | - | - | - | - | 3.1* | 3.1* | 3.1* | 3.1* | 5.1 |
| | 6 | - | - | - | - | 4.2* | 4.2* | 4.2* | 4.2* | 2.8 | 3.2 | 3.9* | 3.9* | - | - | - | - | 2.4 | 2.7* | 2.7* | 2.7* | 6.4 |
| | 4.5 | 5.9* | 5.9* | 5.9* | 5.9* | 4.3 | 4.9 | 4.9* | 4.9* | 2.7 | 3.1 | 4.3* | 4.3* | - | - | - | - | 2.0 | 2.3 | 2.6* | 2.6* | 7.2 |
| | 3 | - | - | - | - | 3.9 | 4.5 | 6.2* | 6.2* | 2.6 | 3.0 | 4.3 | 4.8* | 1.8 | 2.1 | 3.1 | 3.4* | 1.7 | 2.0 | 2.6* | 2.6* | 7.6 |
| | 1.5 | - | - | - | - | 3.5 | 4.1 | 6.3 | 7.3* | 2.4 | 2.8 | 4.2 | 5.4* | 1.7 | 2.0 | 3.0 | 4.2* | 1.6 | 1.9 | 2.8* | 2.8* | 7.7 |
| | 0 | - | - | - | - | 3.3 | 3.9 | 6.1 | 7.9* | 2.3 | 2.7 | 4.0 | 5.7* | 1.7 | 2.0 | 2.9 | 3.3* | 1.7 | 1.9 | 2.9 | 3.1* | 7.5 |
| | -1.5 | 6.0 | 6.7* | 6.7* | 6.7* | 3.3 | 3.9 | 6.1 | 7.7* | 2.2 | 2.6 | 4.0 | 5.7* | - | - | - | - | 1.9 | 2.2 | 3.3 | 3.8* | 7.0 |
| | -3 | - | - | - | - | 3.4 | 3.9 | 6.1 | 6.8* | - | - | - | - | - | - | - | - | 2.4 | 2.7 | 4.1 | 4.8* | 5.9 |

Notes: 1. Pressione di esercizio massima con Power Boost = 37.5 MPa. 2. I valori sopra indicati sono conformi alla normativa ISO 10 567. Non superano l'87% della capacità idraulica di sollevamento o il 75% del carico di ribaltamento, con la macchina su un terreno piano e compatto. 3. Le capacità di carico contrassegnate con un asterisco (*) sono limitate dalla capacità di sollevamento idraulico della macchina piuttosto che dal carico di ribaltamento.

# Equipaggiamento

| EQUIPAGGIAMENTO STANDARD | EWR150E | EWR170E |
|---|---|---|
| **Motore** | | |
| Motore diesel Volvo a 4 tempi con turbocompressore, raffreddamento ad acqua, iniezione diretta e scambiatore di calore aria, conforme ai requisiti della normativa EU Fase IV | • | • |
| Preriscaldatore aria in entrata | • | • |
| Modalità ECO | • | • |
| Filtro del carburante e separatore d'acqua | • | • |
| Pompa di rifornimento carburante: 50 l/min, con arresto automatico | • | • |
| Radiatore in alluminio | • | • |
| **Sistema di comando elettrico/elettronico** | | |
| Sistema di diagnosi e monitoraggio computerizzato Contronics | • | • |
| Sistema automatico regolabile di motore al minimo | • | • |
| Power boost a comando diretto | • | • |
| Monitor regolabile | • | • |
| Funzione avviamento/arresto di sicurezza e sezionatore principale | • | • |
| 2 lampadine alogene montate sul telaio | • | • |
| Alternatore,120 A | • | • |
| Batterie, 2 x 12 V/140 Ah | • | • |
| Motorino di avviamento, 24 V / 5,5 kW | • | • |
| CareTrack tramite GSM o satellite | • | • |
| Telecamera posteriore | • | • |
| Telecamera laterale sinistra | • | • |
| **Torretta** | | |
| Luci posteriori a LED | • | • |
| Passerella di servizio con grata antiscivolo | • | • |
| Punto di lubrificazione centralizzata per ralla e braccio | • | • |
| **Carro** | | |
| 3 velocità (marcia lenta/fuori strada/su strada fino a 35 km/h) | • | • |
| Assale anteriore oscillante ± 9° con parafanghi esterni/6° con parafanghi | • | • |
| Freni a doppio circuito | • | • |
| Alberi di trasmissione esenti da manutenzione | • | • |
| **Impianto idraulico** | | |
| Impianto idraulico Load sensing | • | • |
| Sistema di regolazione della pressione (servoaccumulatore) | • | • |
| Ventola di raffreddamento con frizione viscosa e comando proporzionale | • | • |
| Valvola di rottura flessibili per braccio e avambraccio | • | • |
| Olio idraulico long life ISO VG 46 | • | • |
| **Cabina e interni** | | |
| Volvo Care Cab con tettuccio fisso / ROPS | • | • |
| Portalattine | • | • |
| Serrature portiere | • | • |
| Vetro di sicurezza, leggermente oscurato | • | • |
| Tappetino pavimento | • | • |
| Avvisatore acustico | • | • |
| Ampio vano portaoggetti | • | • |
| Cristallo anteriore sollevabile | • | • |
| Parabrezza inferiore asportabile | • | • |
| Cintura di sicurezza retrattile | • | • |
| Tergilavaparabrezza con funzione intermittente | • | • |
| Riscaldamento e condizionatore d'aria, automatico | • | • |
| Ammortizzatori idraulici cabina | • | • |
| Sedile dell'operatore regolabile e consolle di comando a joystick | • | • |
| Sterzo regolabile | • | • |
| Leva di blocco di sicurezza idraulico | • | • |
| Joystick di comando, proporzionali o L8 proporzionali | • | • |
| Radio Bluetooth con porta USB | • | • |
| Parasole, anteriore, tetto e posteriore | • | • |
| Chiave di accensione principale | • | • |
| Interruttore multifunzione su joystick sx | • | • |
| **Equipaggiamento di scavo** | | |
| Punti di collegamento per impianti idraulici ausiliari | • | • |
| Punto di lubrificazione centralizzata per braccio e benna | • | • |

| EQUIPAGGIAMENTO OPZIONALE | EWR150E | EWR170E |
|---|---|---|
| **Motore** | | |
| Riscaldatore liquido di raffreddamento diesel con timer digitale | • | • |
| Riscaldamento basamento, 240 V | • | • |
| Separatore d'acqua con riscaldatore | • | • |
| Filtro a rete antipolvere | • | • |
| Ventola con inversione del senso di rotazione | • | • |
| Sistema di prepulizia aria in ingresso al turbocompressore | • | • |
| Microrete e tenuta per vano motore | • | • |
| Raffreddamento per climi tropicali | • | • |
| Pacchetto trattamento rifiuti | • | • |
| **Sistema di comando elettrico/elettronico** | | |
| Luce di benvenuto con comando a distanza | • | • |
| Joystick sterzo (Comfort Drive Control) | • | • |
| Passaggio centrale elettrico multicanale | • | • |
| Supporto comandato da joystick (funzione lama / stabilizzatori su joystick sx) | • | • |
| Allarme traslazione | • | • |
| Luci di lavoro supplementari: (a LED o alogene) | • | • |
| - 1 su retro cabina e 1 su contrappeso | • | • |
| - 2 sul braccio | • | • |
| 2 su lato anteriore cabina | • | • |
| Luce cabina a LED accanto a telecamera laterale | • | • |
| Luci a LED supplementari su braccio e su cabina (4) | • | • |
| Cruise Control | • | • |
| Antifurto | • | • |
| Predisposizione per attrezzi inclinabili e rotanti | • | • |
| Faro rotante lampeggiante su cabina e contrappeso | • | • |
| **Torretta** | | |
| Predisposizione targa | • | • |
| **Carro** | | |
| Sistema di traino rimorchio | • | • |
| Pneumatici gemellati 10.00 – 20 / 11.00 – 20 | • | • |
| Pneumatici singoli 18R – 19.5 / 620/40-22.5 | • | • |
| Pneumatici in gomma pieni 10.00-20/11.00-20 | • | – |
| Anelli parasassi | • | • |
| Lama dozer parallela posteriore imbullonta | • | • |
| Lama dozer radiale posteriore saldata | • | – |
| Lama dozer parallela anteriore imbullonta e stabilizzatori posteriori | • | • |
| Lama dozer radiale anteriore saldata e stabilizzatori posteriori | • | – |
| Portapinza | • | • |
| Parafanghi, anteriori/posteriori | • | • |
| Cassetta attrezzi, lato sinistro, lato destro | • | • |
| Cassetta attrezzi del tipo a cassetto | • | • |
| Velocità di traslazione 20 km/h, 30 km/h, 35 km/h | • | • |
| Assali larghi da 2,75 m | – | • |
| Freno automatico di scavo | • | • |
| Cruise Control | • | • |
| **Impianto idraulico** | | |
| Valvole di sostentamento su benna | • | • |
| Funzione braccio flottante | • | • |
| Sistema sospensione braccio | • | • |
| Olio idraulico, biodegradabile ISO VG 32 | • | • |
| Olio idraulico, biodegradabile ISO VG 46 | • | • |
| Olio idraulico long life ISO VG 32 | • | • |
| Olio idraulico long life ISO VG 68 | • | • |
| Equipaggiamento idraulico per: | | |
| Martello e cesoia | • | • |
| Benna/rotatore | • | • |
| Pinza/benna mordente | • | • |
| Attacco rapido | • | • |
| Regolazione portata | • | • |
| Regolazione portata e pressione | • | • |

## EQUIPAGGIAMENTO OPZIONALE

| | EWR150E | EWR170E |
|---|---|---|
| **Cabina e interni** | | |
| Volvo Care Cab con tetto PC apribile / ROPS | • | • |
| Joystick a comando proporzionale | • | • |
| Joystick L8 | • | • |
| Pedale idraulico proporzionale per comando attrezzature | • | • |
| Protezione caduta oggetti (FOG) | • | • |
| Struttura protettiva contro la caduta di oggetti (FOPS) montata sulla cabina | • | • |
| Parapioggia, anteriore | • | • |
| Allestimento per tiltrotator Steelwrist di seconda generazione | • | • |
| Parasole, tetto (acciaio) | • | • |
| Kit antivandalismo | • | • |
| Tergicristallo inferiore | • | • |
| Rete di sicurezza per il finestrino anteriore | • | • |
| Volvo Smart View = un sistema di telecamere 360° con 3 telecamere | • | • |
| Posacenere | • | • |
| Accendisigari | • | • |
| Sedile meccanico in tessuto, con/senza riscaldatore | • | • |
| Sedile con sospensione pneumatica con riscaldatore e isolatore X | • | • |
| Sedile operatore Deluxe con bracciolo largo | • | • |

## EQUIPAGGIAMENTO OPZIONALE

| | EWR150E | EWR170E |
|---|---|---|
| **Equipaggiamento di scavo** | | |
| Braccio monolitico da 4.5 m, braccio in 2 pezzi da 4.7 m | • | – |
| Avambracci: 2.0 m, 2.45 m, 2.6 m, 3.1 m | • | • |
| Braccio disassato in 2 pezzi da 5,2 m, braccio in 2 pezzi da 5.1 m | – | • |
| Avambraccio a pinza: 2.95 m | – | • |
| **Attacco rapido idraulico** | | |
| Sistema S60 | • | • |
| Sistema universale | • | • |
| **Servizio** | | |
| Ceppi per ruote | • | • |
| Kit attrezzi per la manutenzione quotidiana | • | • |
| Sistema di ingrassaggio automatico | • | • |
| **Attrezzature** | | |
| Benne, ad attacco diretto e attacchi rapidi | • | • |
| Occhiello di sollevamento | • | • |
| Sistema tiltrotator Steelwrist® | • | • |

## SELEZIONE DI DOTAZIONI OPZIONALI VOLVO

**Gancio di traino**

**Scelta di pneumatici**

**Cassetta portattrezzi estraibile**

**Sistema di ingrassaggio automatico**

**Braccio in 2 pezzi o braccio disassato in 2 pezzi (EWR170E)**

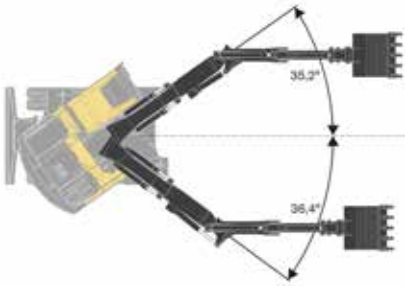


**Valvole di sostentamento sui cilindri della benna, entrambi i lati**

Alcuni prodotti potrebbero non essere disponibili su tutti i mercati. Nell'ambito della nostra politica di continuo perfezionamento tecnico dei prodotti, ci riserviamo il diritto di apportare modifiche alle caratteristiche e al design dei nostri prodotti, senza obbligo di preavviso. Le illustrazioni riportate in questa brochure non raffigurano necessariamente la versione standard della macchina.

Ref. 20055554_B / Italian-35 / 2018.03 / EXW / Volvo, Global Marketing

VOLVO

Volvo Construction Equipment

www.volvoce.com